P16-1-2-005

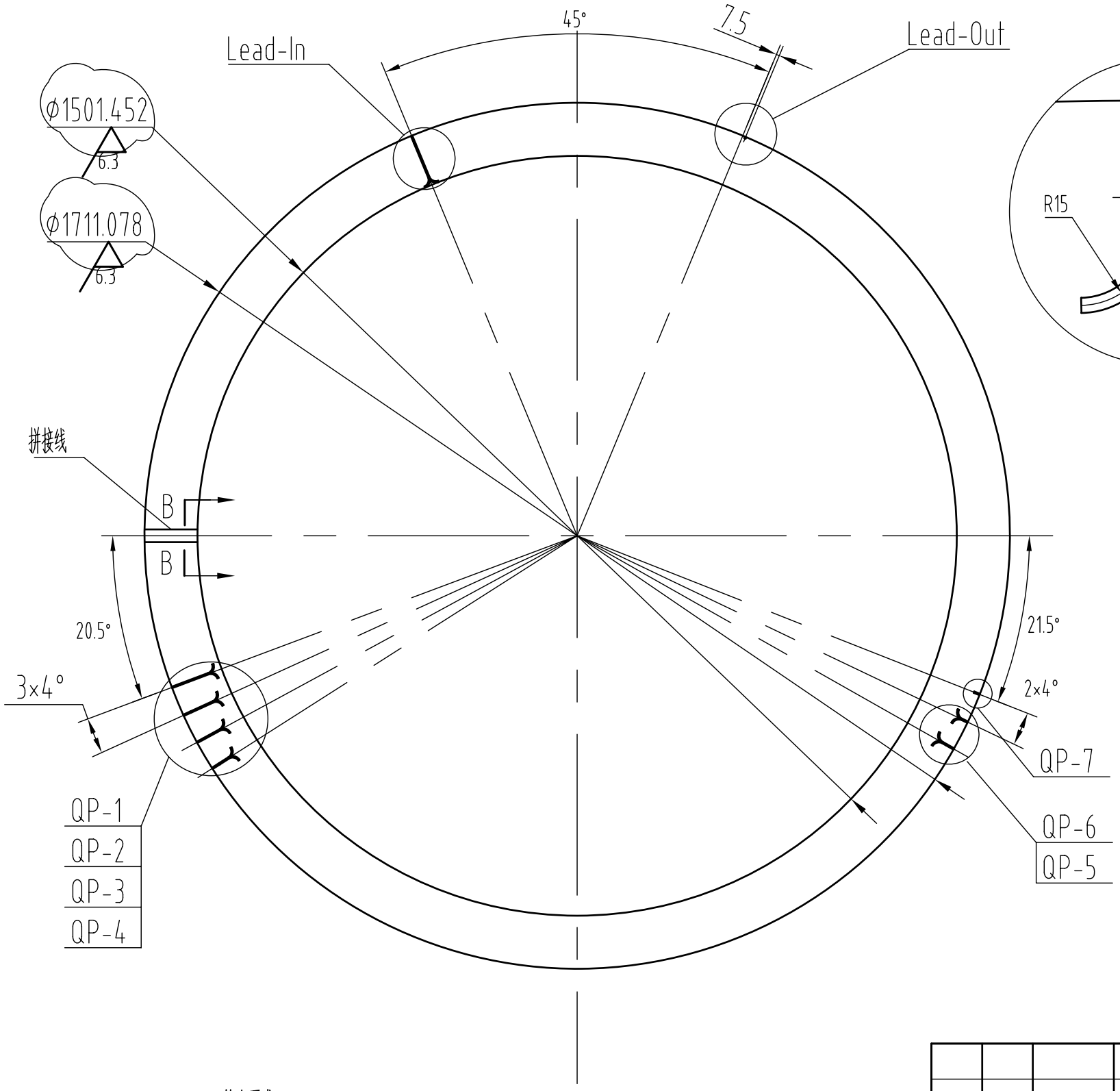


Lead in 及QP1~6
1:1 (旋转)

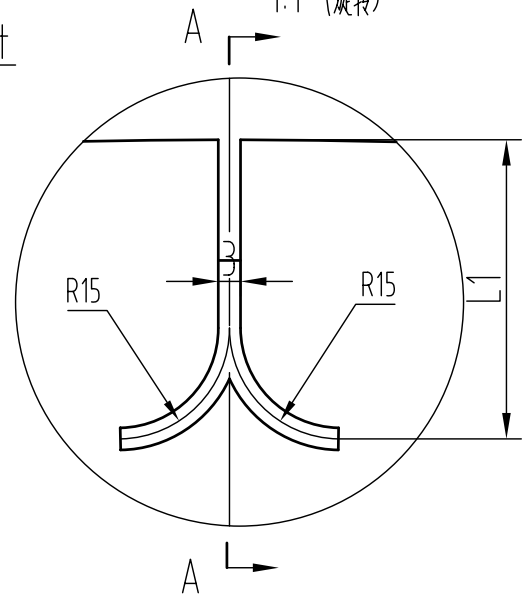


A-A
1:1

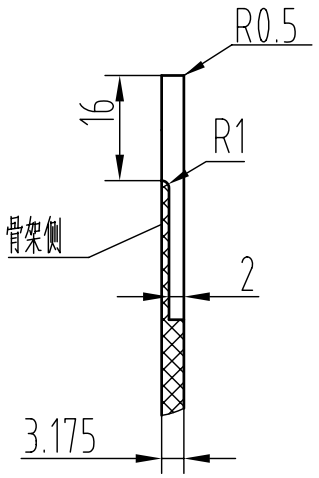


| | L1 |
|---|---|
| Lead in | 103.4 |
| QP1 | 91.6 |
| QP2 | 78.8 |
| QP3 | 65.9 |
| QP4 | 53.1 |
| QP5 | 40.2 |
| QP6 | 27.4 |

Lead out 及QP7
1:1 (旋转)

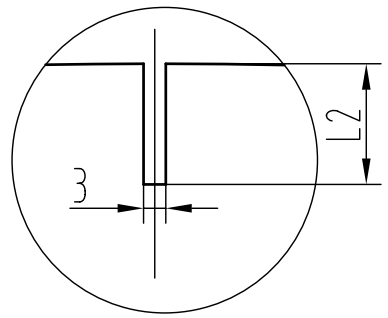


| | L2 |
|---|---|
| QP7 | 16 |
| Lead out | 4 |

B-B(处数待定)
1:1

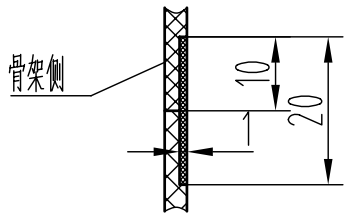


技术要求

1.提供材质证明书。

2.引线槽直段预制，R15弯曲端及过渡段现场配制。

3.绝缘板拼接处与引线开槽错开；拼接槽用0.8厚G10板配制拼接条可靠粘接。

4.制造安装要求按《超导线圈绕制操作工艺说明书》规定。

| | |
|---|---|
| 借（通）用件登记 | |
| 旧底图总号 | |
| 底图总号 | |
| 签　字 | |
| 日　期 | |

| 标记 | 处数 | 分　区 | 更改文件号 | 签名 | 年、月、日 |
|---|---|---|---|---|---|
| 设计 | | | 标准化 | | |
| 校对 | | | 审定 | | |
| 审核 | | | | | |
| 工艺 | | | 批准 | | |

ICST

G10

| 版本号 | 重量 | 比例 |
|---|---|---|
| 02 | | 1:10 |
| 共　张 | 第　张 | |

哈尔滨工业大学
低温与超导技术研究所

MICE-CC

线圈左侧绝缘板1

P16-1-2-005