标记	处数	更改文件号	签 字	日 期

全部：6.3

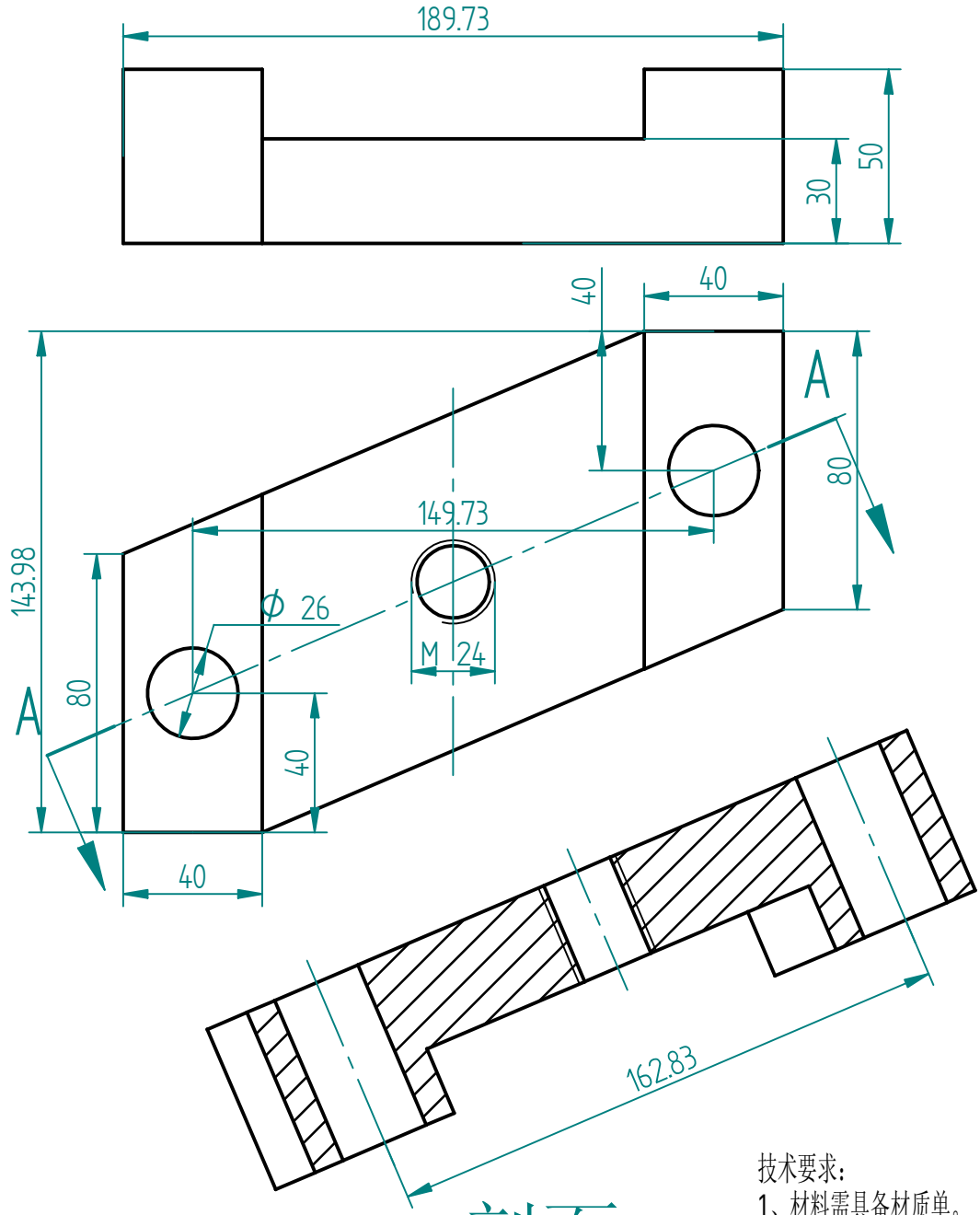

剖面 A-A

技术要求：
1、材料需具备材质单。
2、锐角倒钝，去毛刺。
3、未注尺寸公差按：GB/T1804-2000 f级；
未注形位公差按：GB/T1184-1996 K级。

设 计			304			SSRF上海光源	
绘 图							
校 核						冷端支座组件2	
审 核			计算机文件名	冷端支座连接块2.dft			
会 签			制图软件	Solid Edge		冷端支座连接块2	
			数 量	重 量	比 例	图 幅	
审 定			2	4.823	1:2	A4	MMSF-0301-6000—01 版本 A
批 准			共 1 张		第 张		