标记	处数	更改文件号	签 字	日 期

全部：6.3

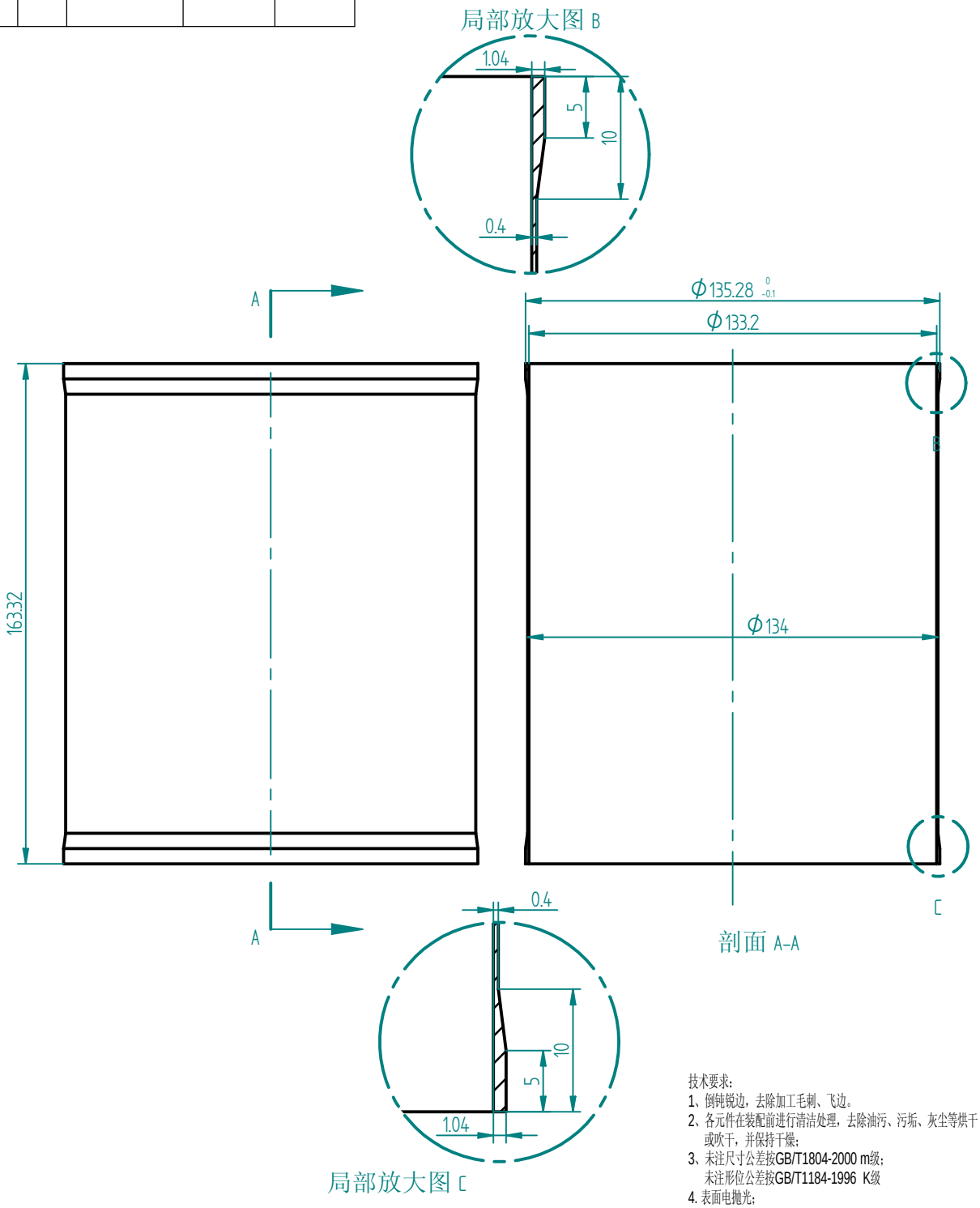

技术要求：
1、倒钝锐边，去除加工毛刺、飞边。
2、各元件在装配前进行清洁处理，去除油污、污垢、灰尘等烘干或吹干，并保持干燥；
3、未注尺寸公差按GB/T1804-2000 m级；
未注形位公差按GB/T1184-1996 K级
4. 表面电抛光；

设 计			304			SSRF上海光源	
绘 图							
校 核						制冷机套筒	
审 核			计算机文件名		制冷机筒体1.dft		
会 签			制图软件		Solid Edge	制冷机上筒体	
			数 量	重 量	比 例	图 幅	
审 定			3	0.2	1:2	A4	MMSF-0301-1050-02	版本
批 准			共 1 张		第 张			A