标记	处数	更改文件号	签 字	日 期

其它：3.2

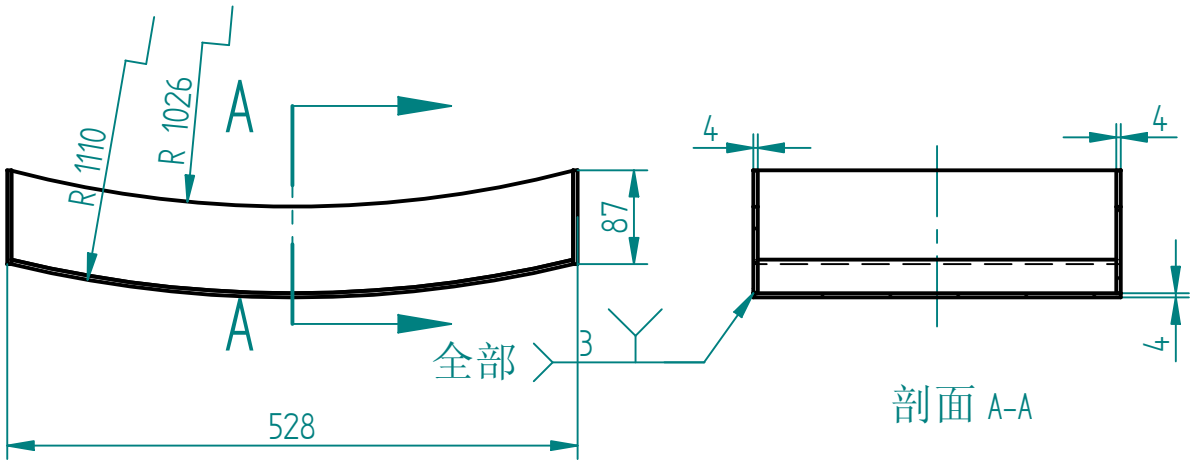

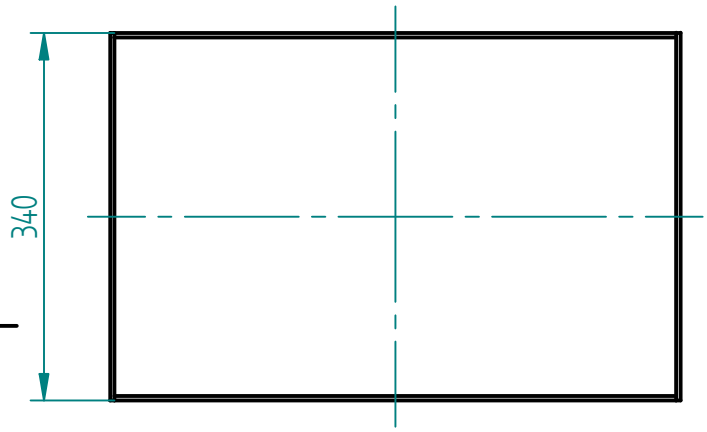

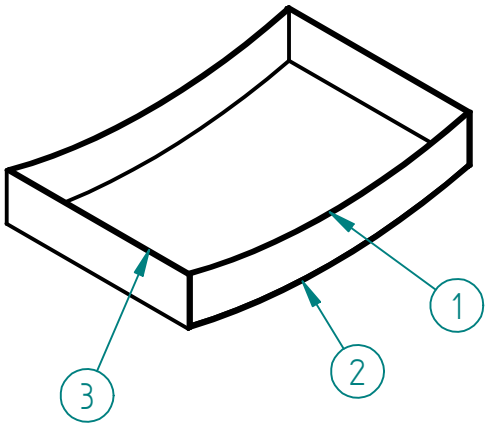

技术要求：
1、材料需提供材质证明书；
2、锐边倒钝，去尖角、毛刺或飞边；
3、加工成型后表面电解抛光；表面光洁，不得有划痕、刻槽等缺陷；
4、所有元件焊接或装配前需清洁处理，去除油脂、污物、灰尘等，吹干或烘干并干燥保存；
5、1100铝材料焊接焊丝牌号为ER1100；
6、未注尺寸公差按GB/T1804-2000 m级；未注形位公差按GB/T1184-1996 k级。

序号	代号	名称	数量	材料	单重	总重	备注
3	MMSF-0303-0203	氦容器外冷屏侧板2	2	1100		.000 kg	
2	MMSF-0303-0202	氦容器外冷屏底板	1	1100		1.927 kg	
1	MMSF-0303-0201	氦容器外冷屏侧板1	2	1100		.908 kg	

设 计			SSRF上海光源				
绘 图							
校 核					冷屏		
审 核			计算机文件名	冷屏包氦容器.dft			
会 签			制图软件	Solid Edge	氦容器外冷屏		
			数 量	重 量	比 例	图 幅	
审 定			1	3.474	1:2	A4	MMSF-0303-0200 版本 A
批 准			共 1 张		第 张		