标记	处数	更改文件号	签 字	日 期

全部：6.3

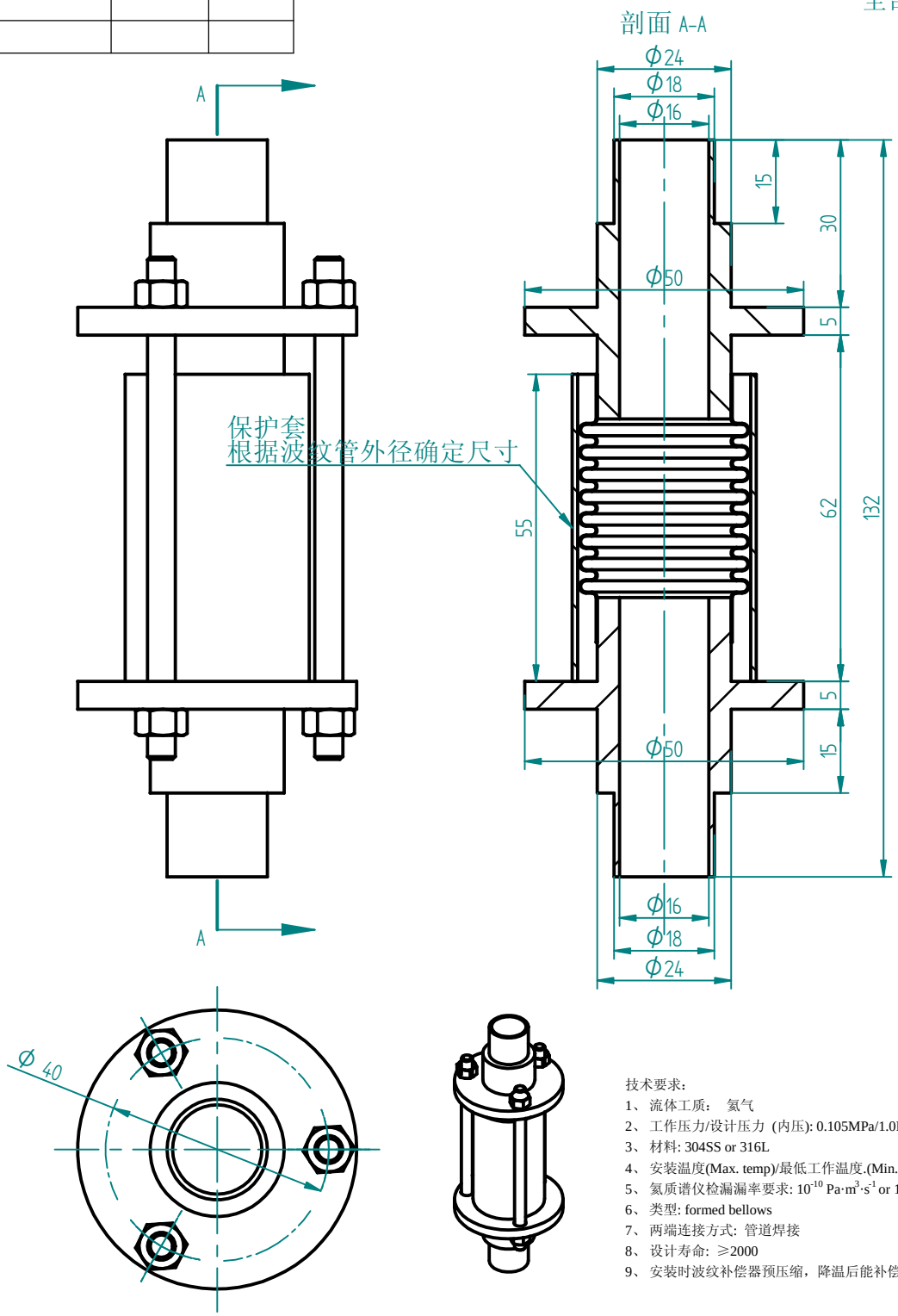

技术要求：

1、流体工质： 氦气
2、工作压力/设计压力 (内压): 0.105MPa/1.0MPa
3、材料: 304SS or 316L
4、安装温度(Max. temp)/最低工作温度.(Min. temp): 300K/4.2K
5、氦质谱仪检漏漏率要求: 10^{-10} Pa·m^3·s^{-1} or 10^{-9} atm·cc·s^{-1}
6、类型: formed bellows
7、两端连接方式：管道焊接
8、设计寿命：≥2000
9、安装时波纹补偿器预压缩，降温后能补偿设备冷缩量 6-8 mm；

设 计						SSRF上海光源	
绘 图							
校 核						制冷机及冷却管路组件	
审 核			计算机文件名		液位计波纹管.dft		
会 签			制图软件		Solid Edge	液位计波纹管	
			数 量	重 量	比 例	图 幅	
审 定			1	0.4	1:2	A4	MMSF-0301-1000-03	版本
批 准			共 1 张		第 张			A