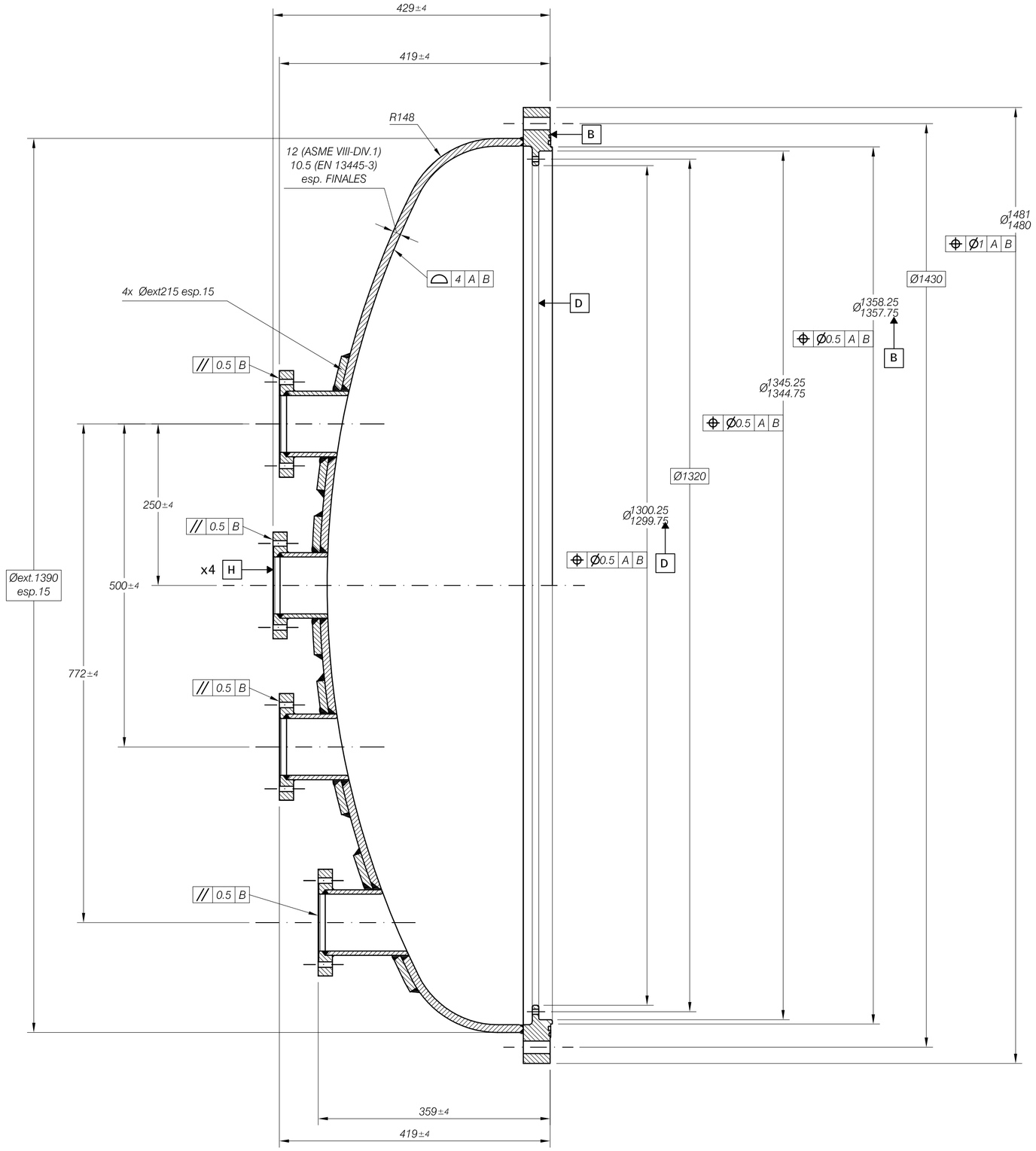

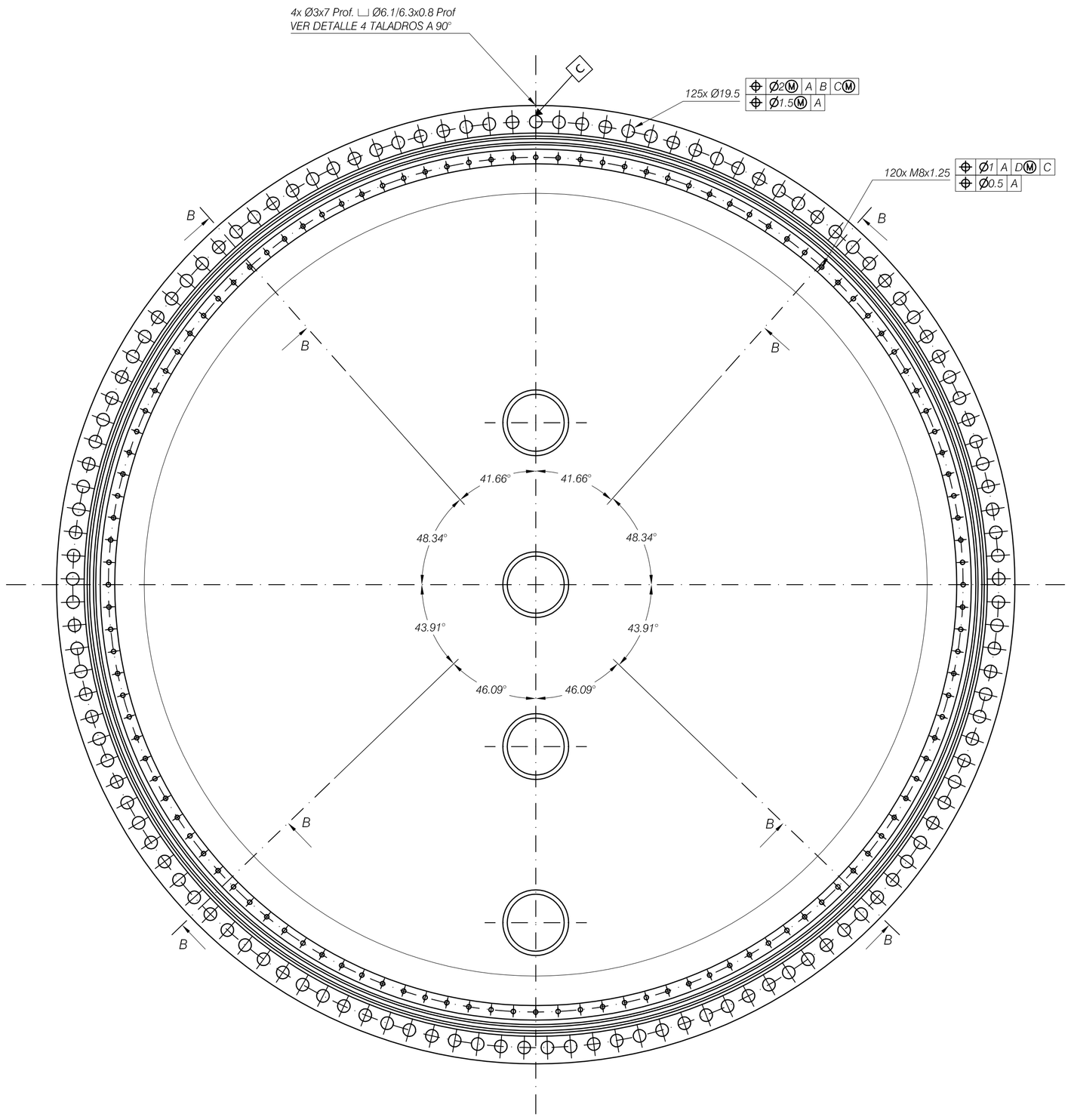

SECCION A-A
escala 1:5

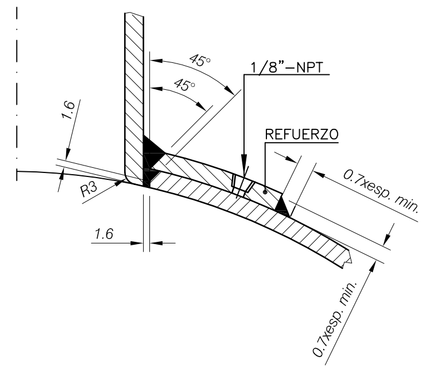

SOLDADURA TIP. TUBULADURA CON REFUERZO

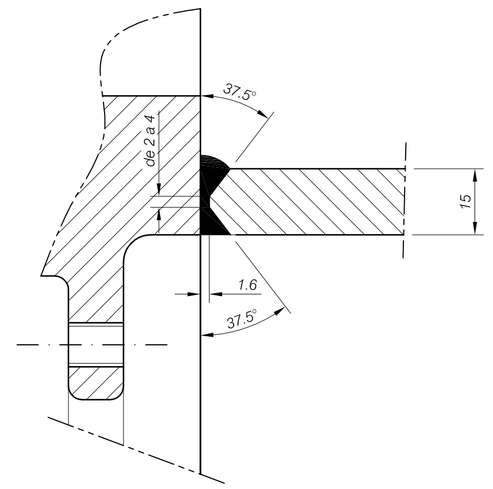

SOLDADURA FONDO-BRIDA

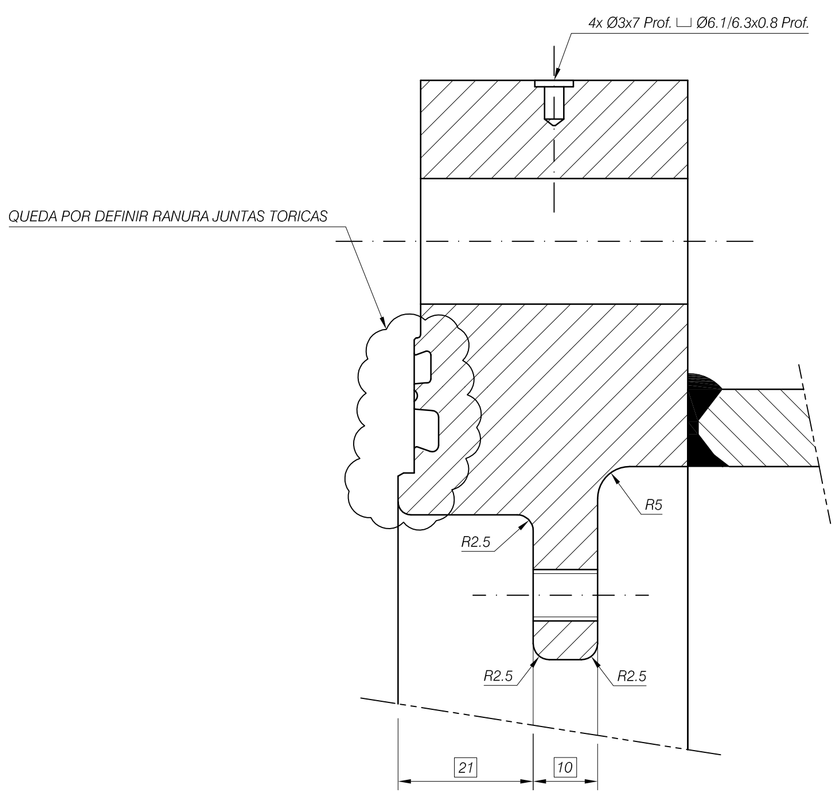

DETALLE BRIDA PRINCIPAL
escala 1.5:1

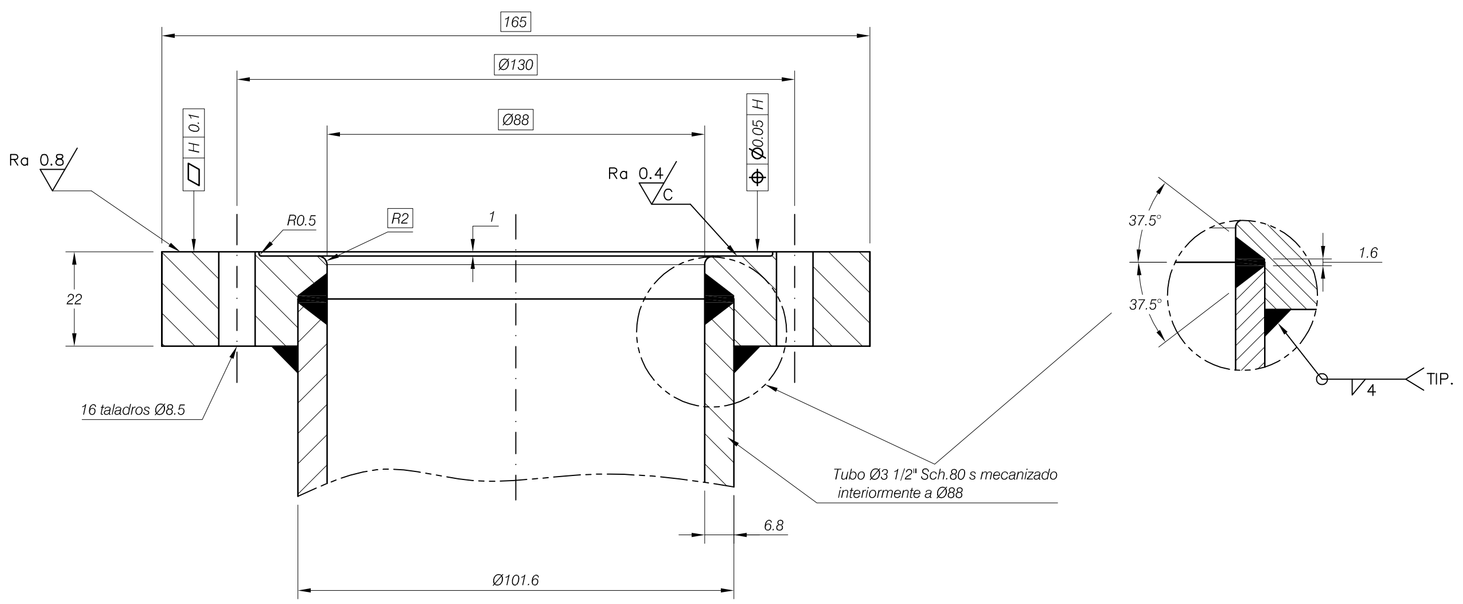

DETALLE BRIDA TUBULADURAS FONDO
escala 1:1

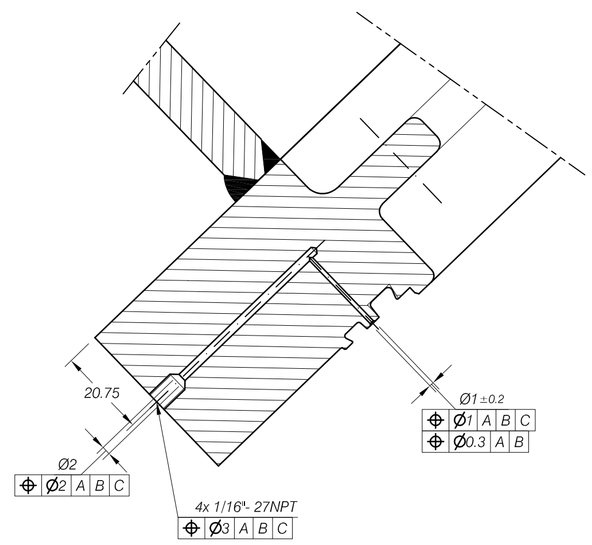

SECCION B/B
escala 1:1

EDICION			
D			
C			
B			
A	EMITIDO PARA APROBACIÓN O COMENTARIOS		31/01/2013

Titulo: FONDO 2 EQUIPO

Escala Varias	Dibujado	D. Piñuela
	Comprob.	--
Formato A1	Aprobado	--
Nº P.I.	1/5161/00	
PLANO/Nº.	26K591	
HOJA Nº 2 de 2	EDICION: A	

Carretera Alcalá- Camarma , Km. 5.500
Polígono ALCAMAR - Nave G
Telefs. : 886 60 64 - 61 19 - 61 01 -61 10
Fax: 885 74 17
28816 CAMARMA DE ESTERUELAS (Madrid)

Cliente: INSTITUTO DE FISICA CORPUSCULAR