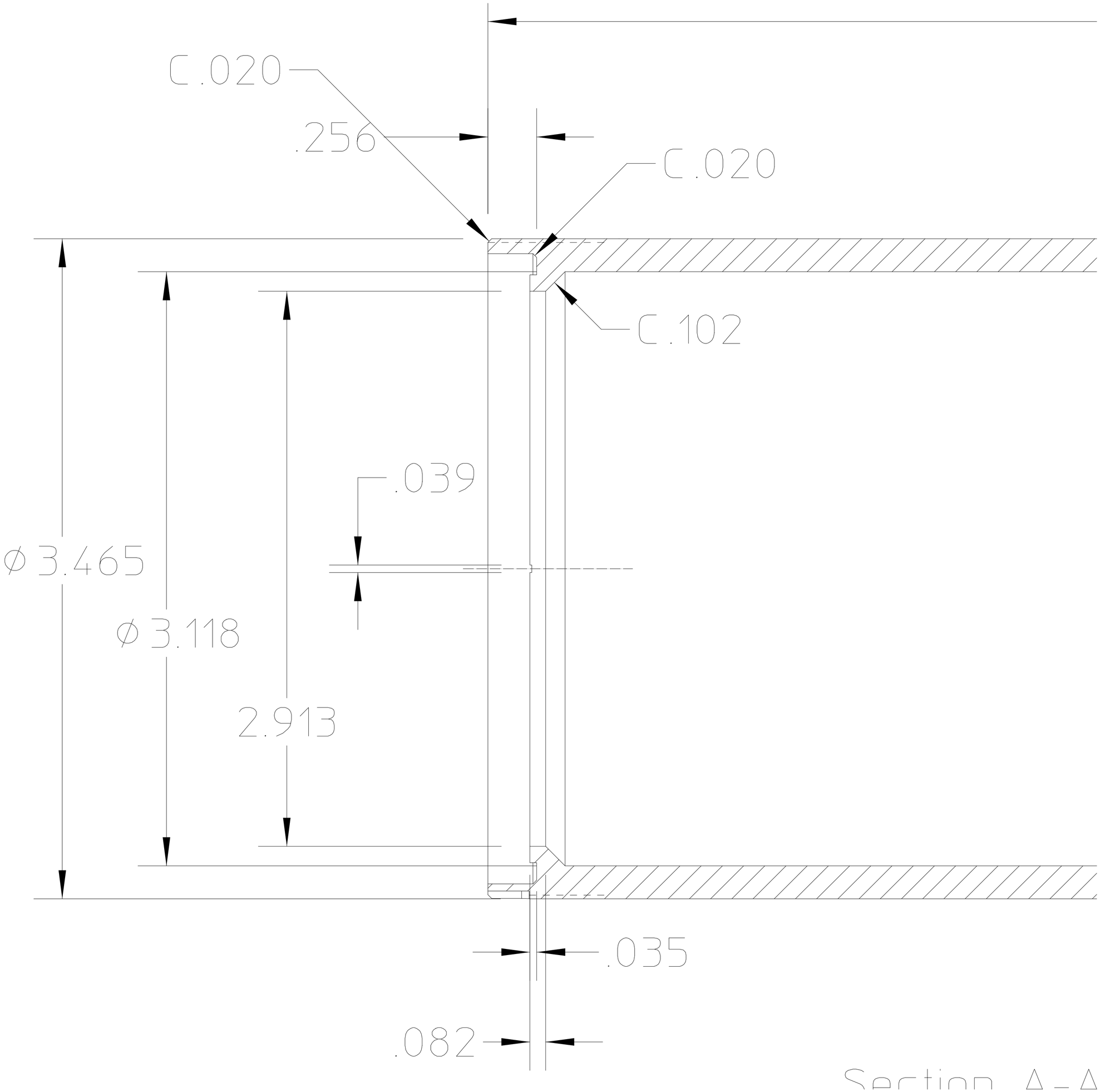

Section A-A