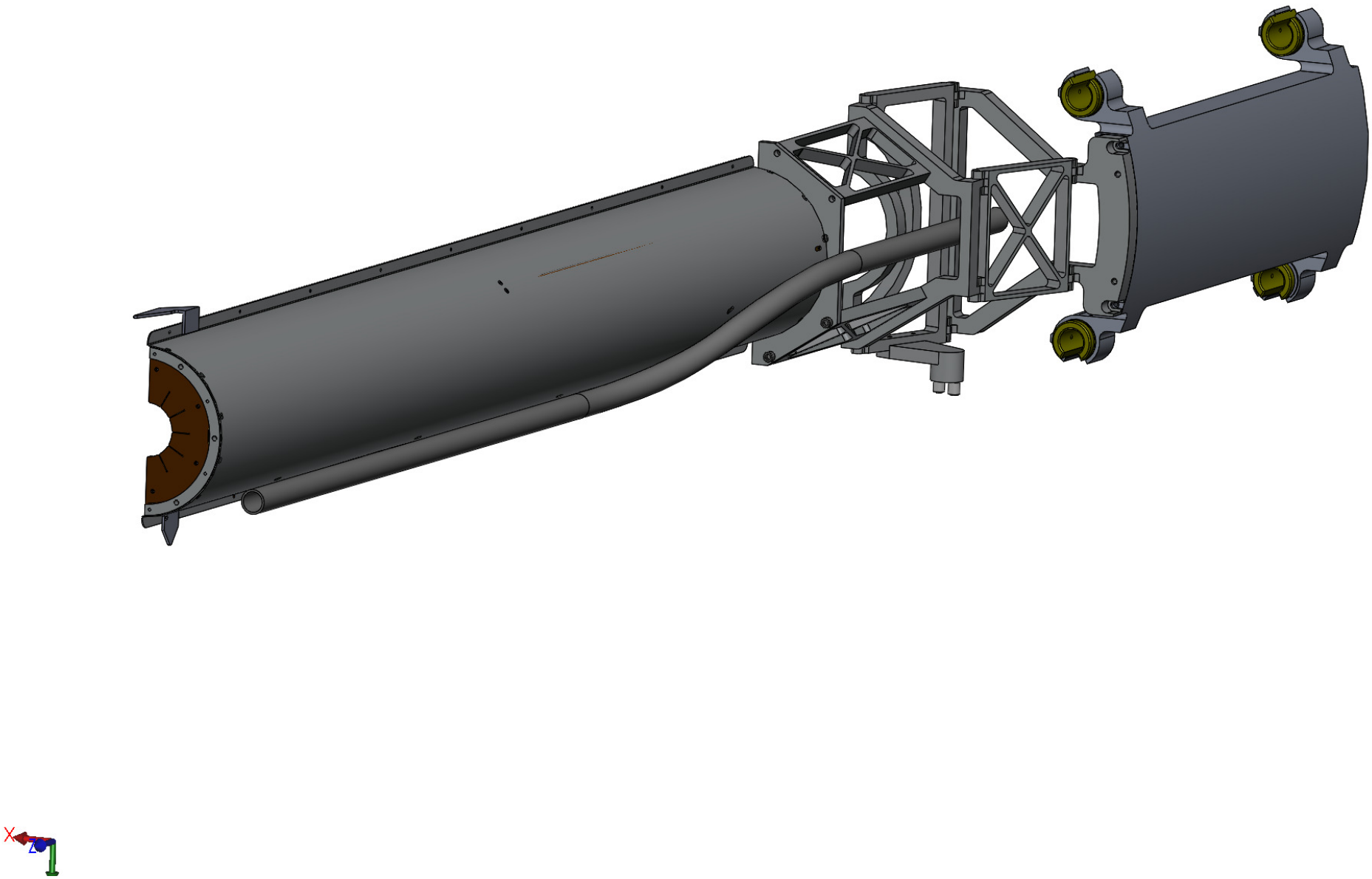
X
Z