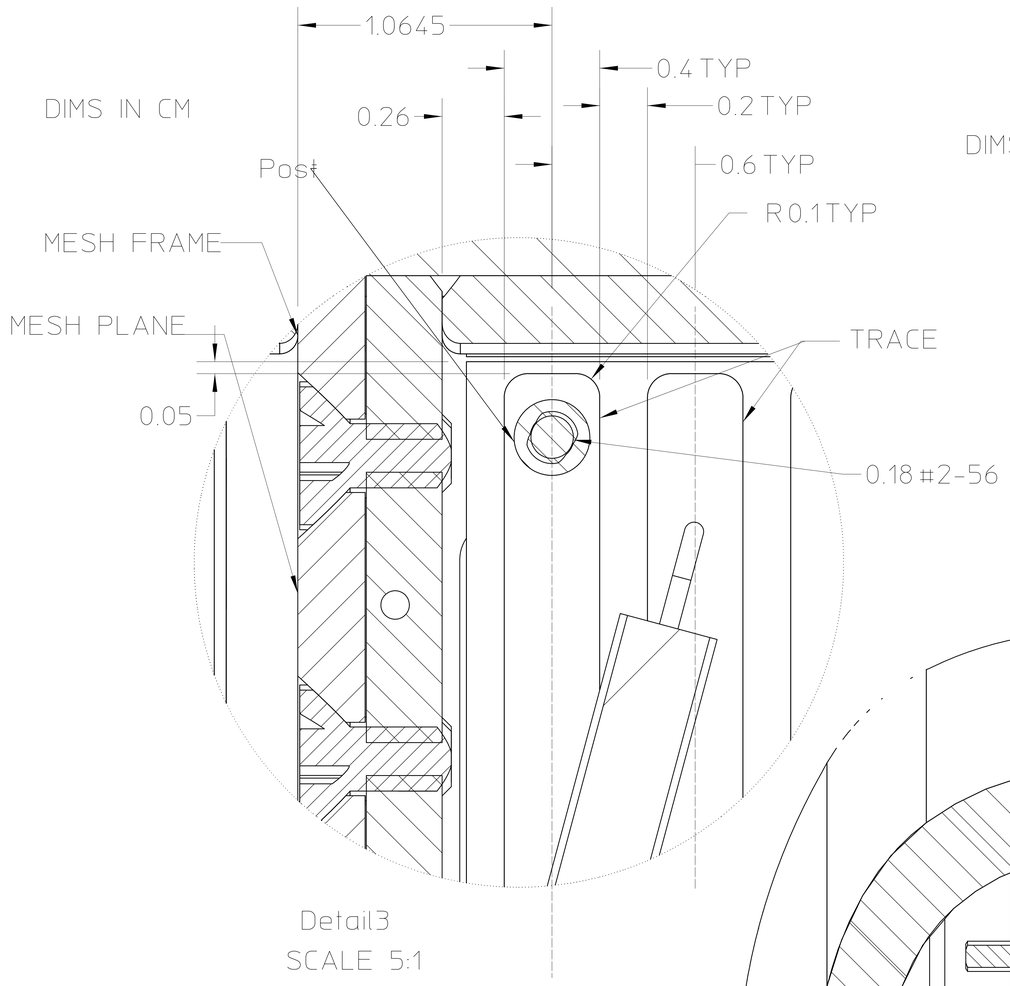
1.0645
0.4 TYP
0.2 TYP
DIMS IN CM
0.26
0.6 TYP
Post
R0.1TYP
MESH FRAME
MESH PLANE
TRACE
0.05
0.18 #2-56
Detail3
SCALE 5:1

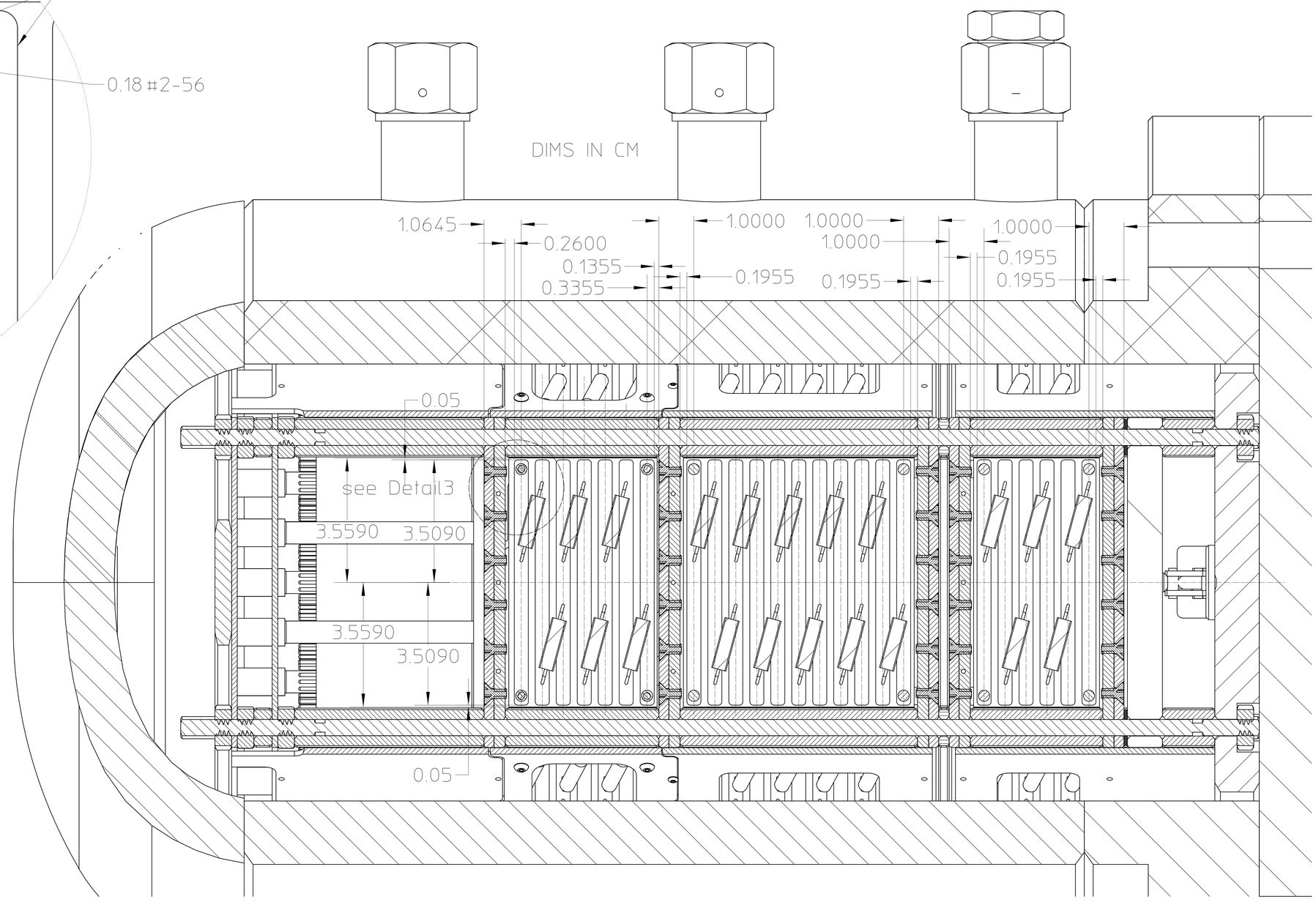
DIMS IN CM
DIMS IN CM
1.0645
0.2600
0.1355
0.3355
1.0000
0.1955
1.0000
1.0000
0.1955
1.0000
0.1955
1.0000
0.1955
0.05
see Detail3
3.5590
3.5090
3.5590
3.5090
0.05
Section F-F