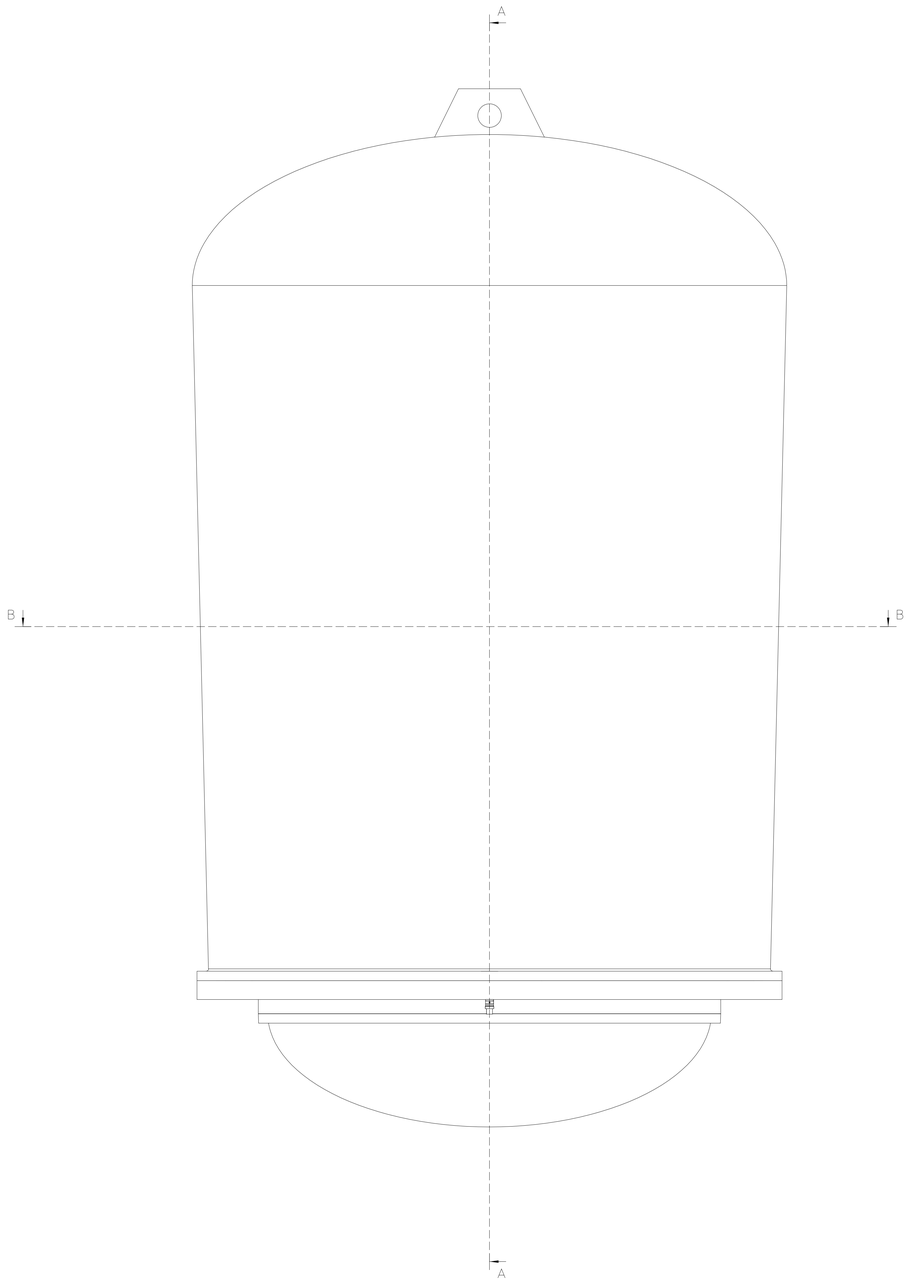

FRONT1

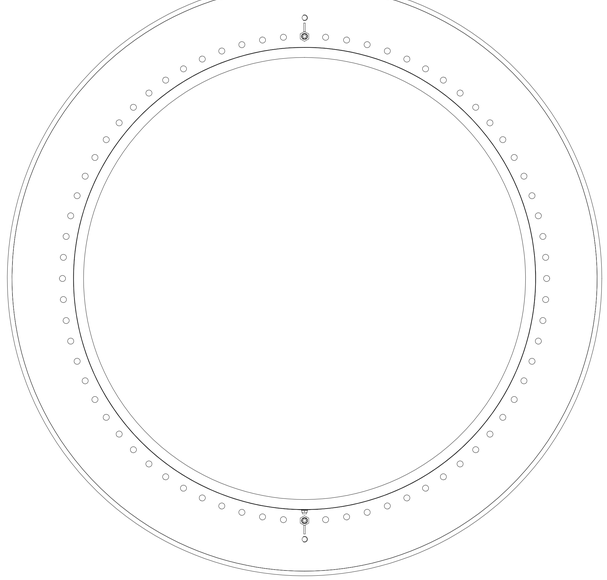

BOTTOM1