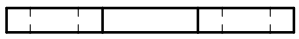

TOP1

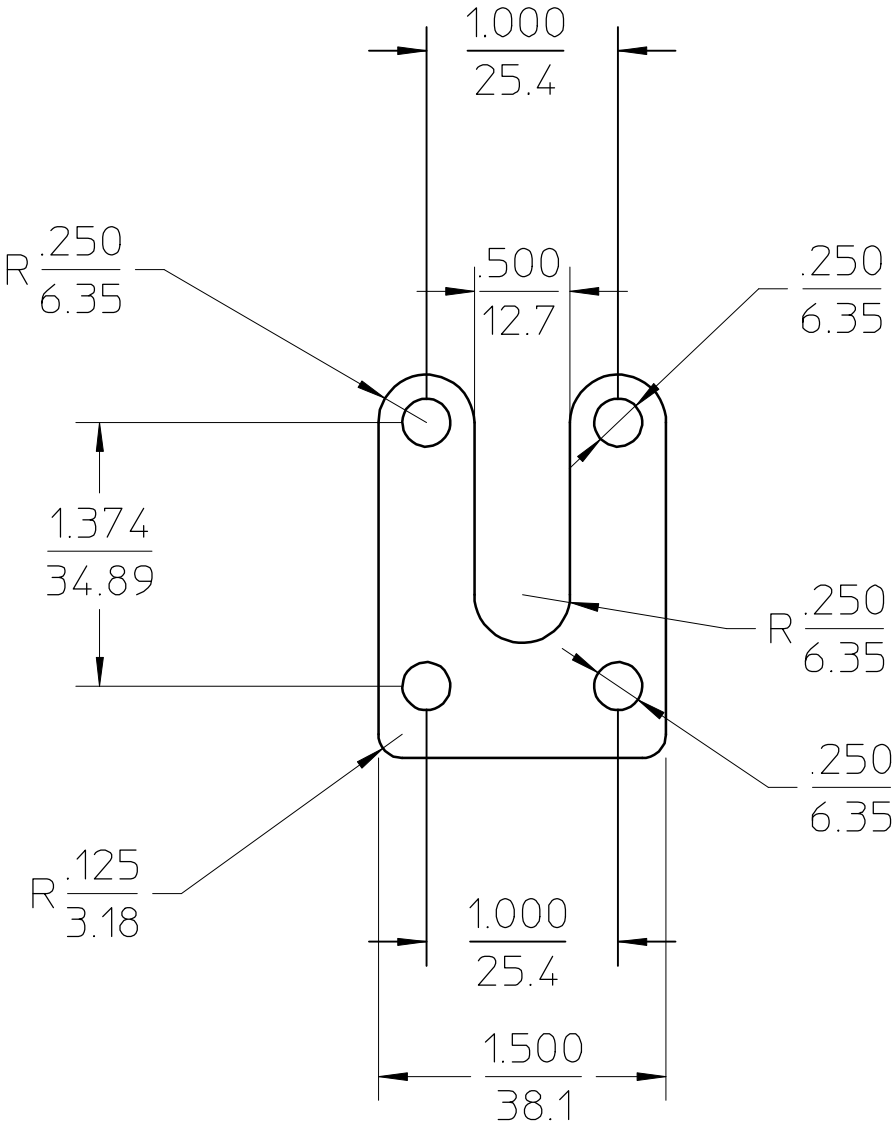

FRONT1

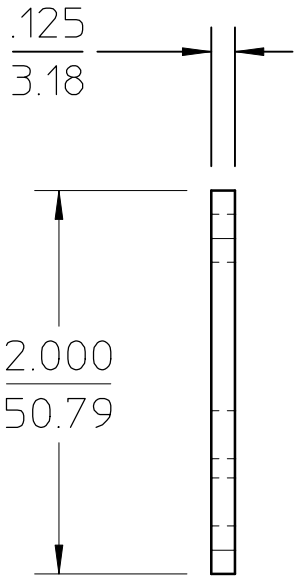

RIGHT1