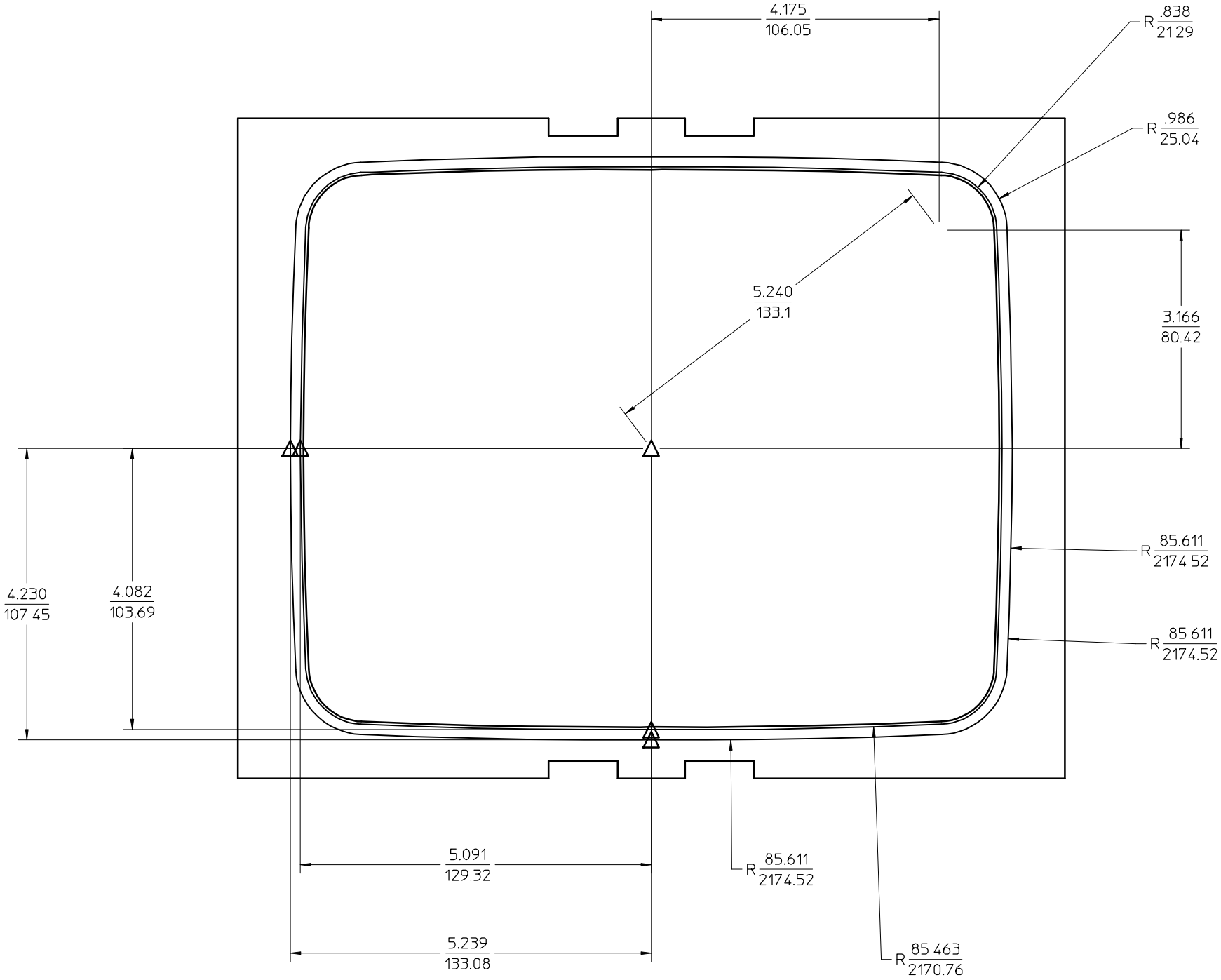

54-BB-E+Y-Plane.mi