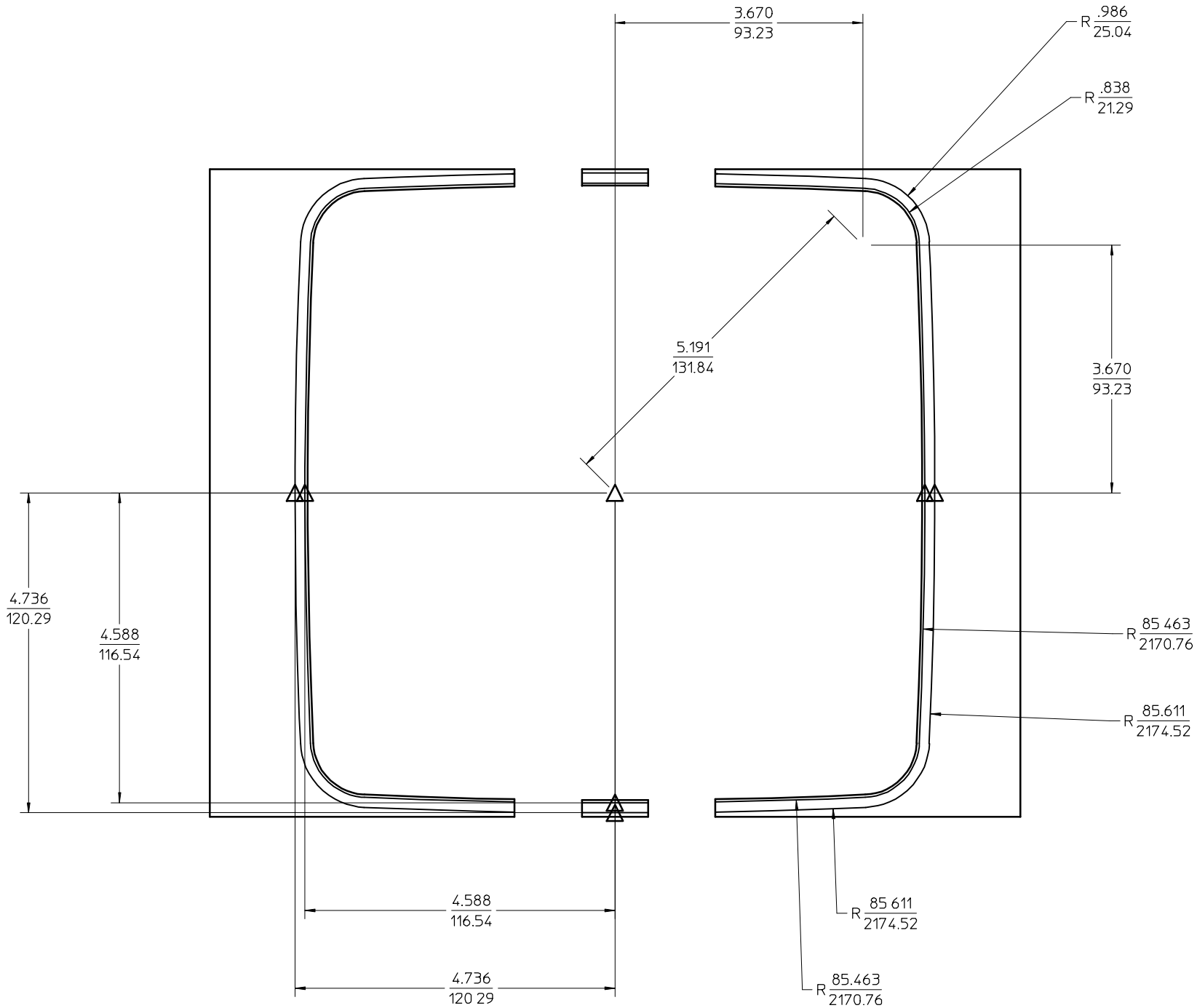

54-BB-F+X-Plane.mi