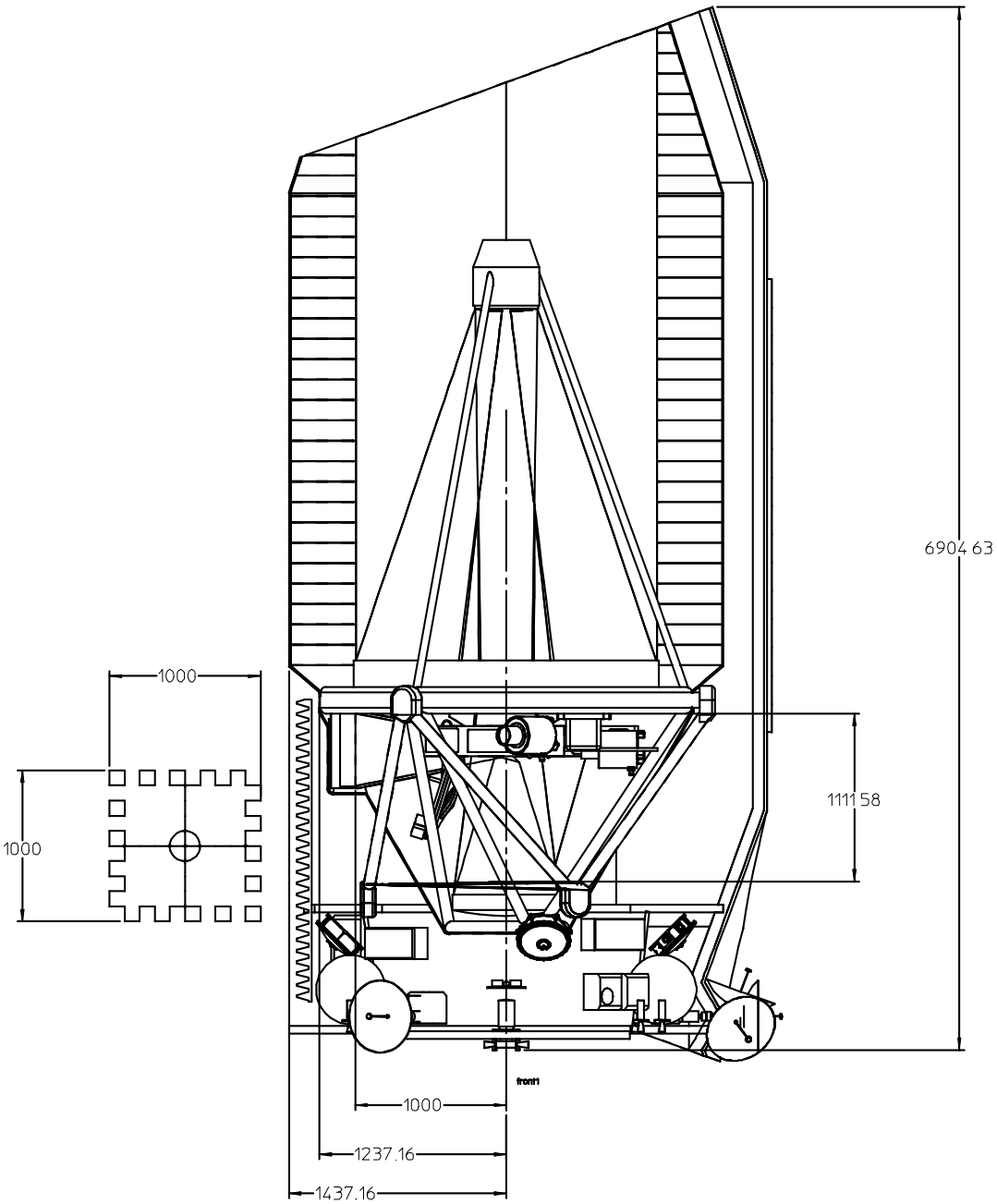
6904.63
1111.58
1000
1000
1000
1237.16
1437.16
front1