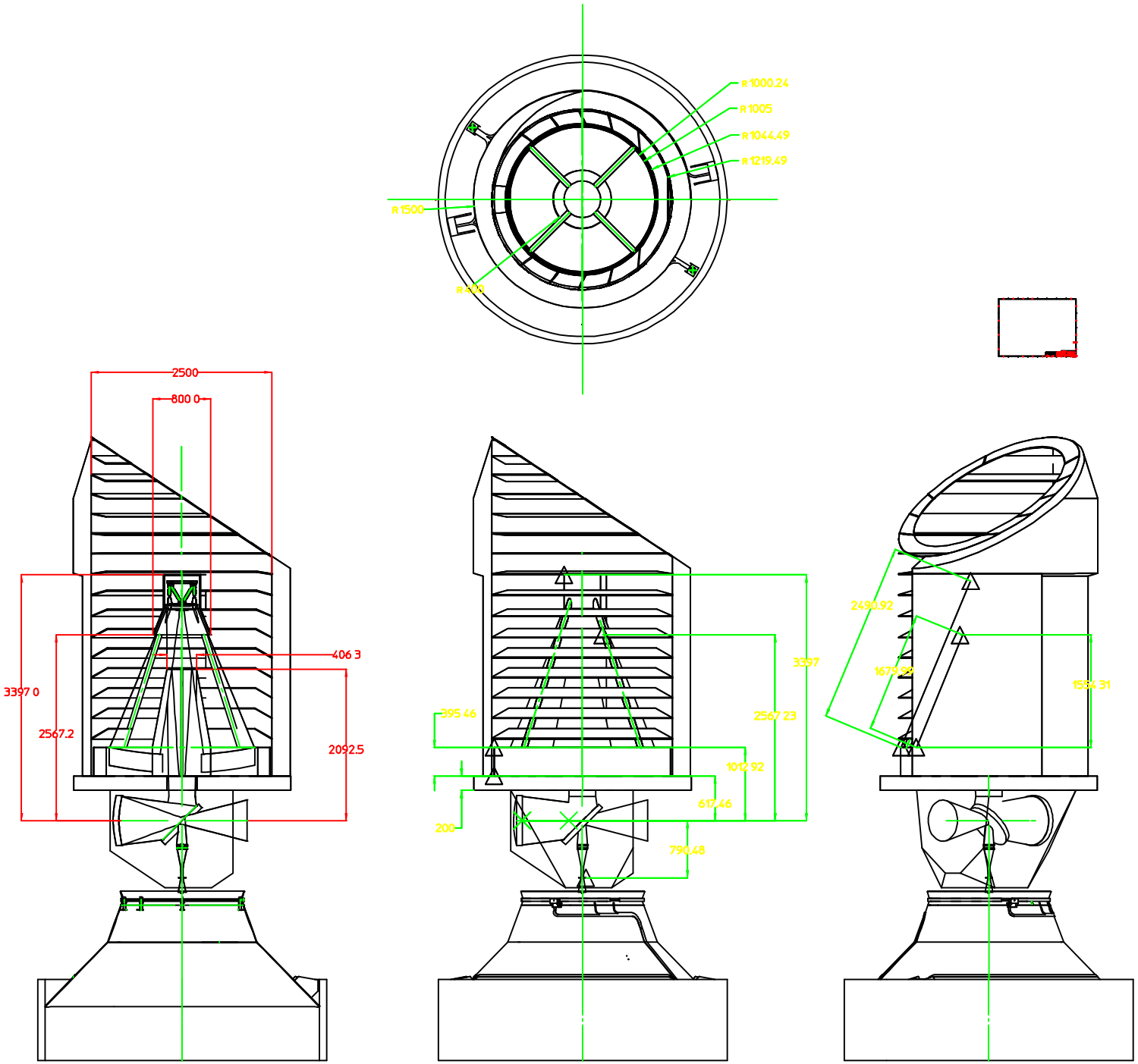
R 1000.24
R 1005
R 1044.49
R 1219.49
R 1500
R 600
2500
800 0
406 3
3397 0
2567.2
2092.5
395 46
3397
2567 23
1012 92
617.46
200
790.48
2490.92
1679.99
1584 31