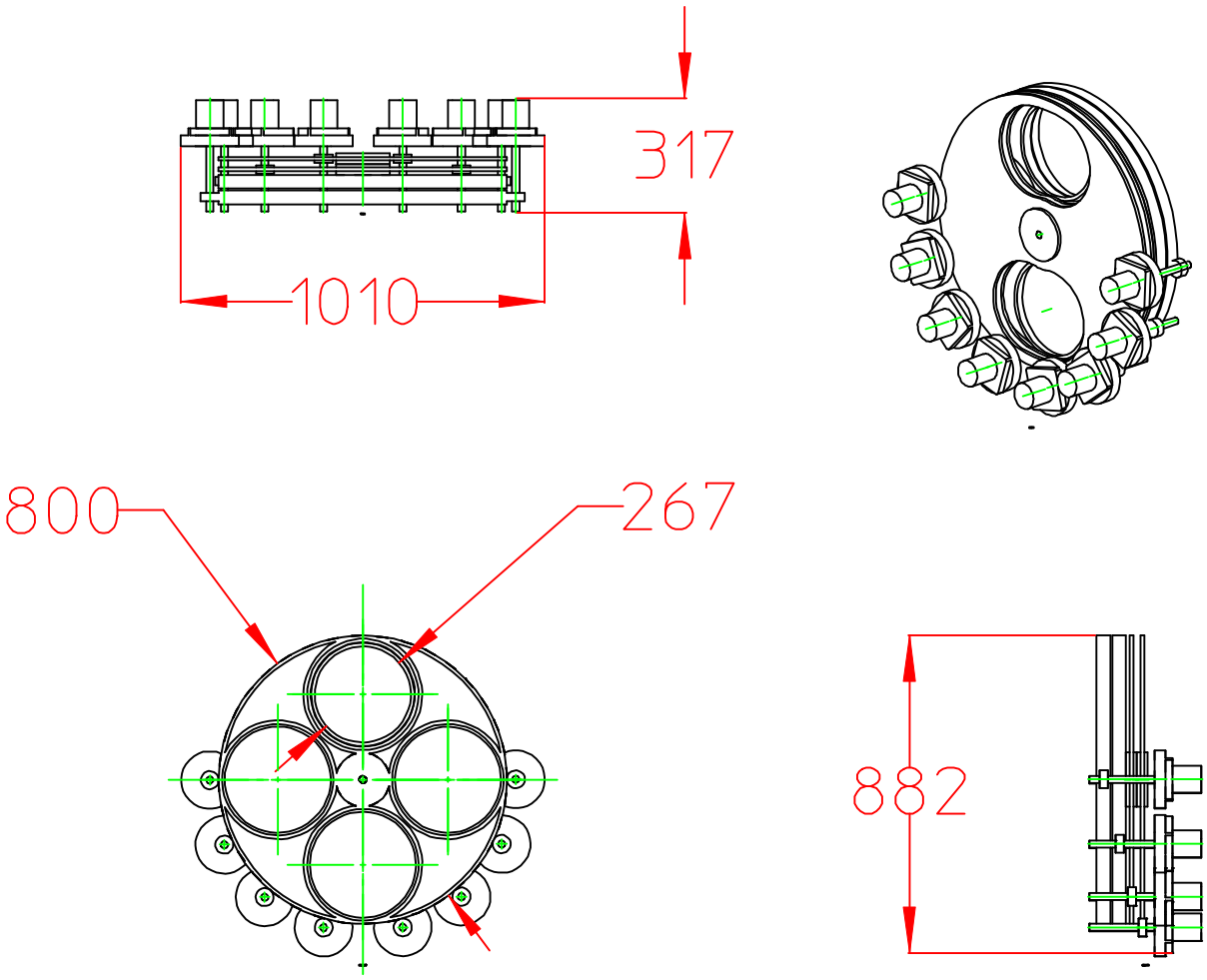
317
1010
800
267
882