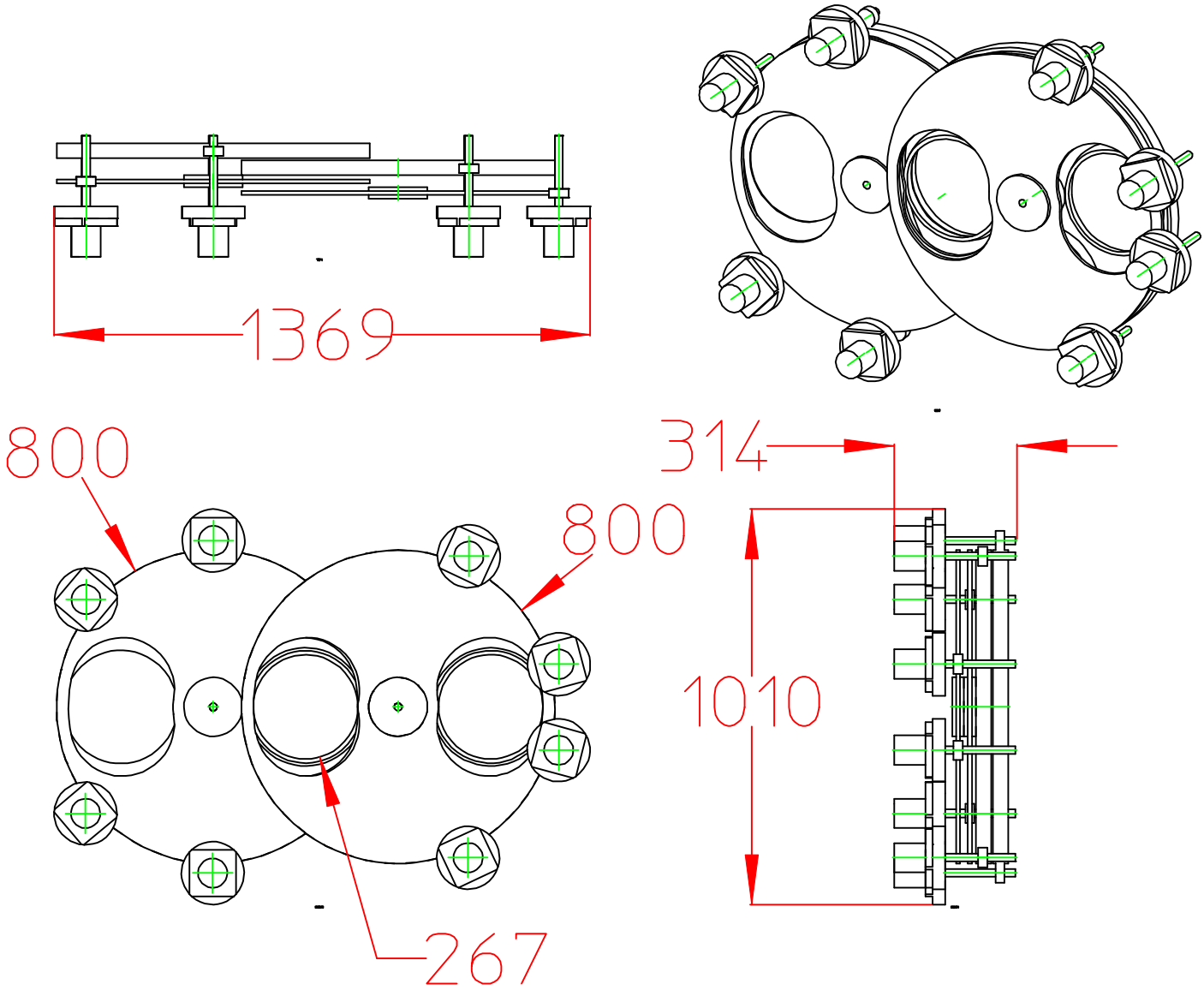
1369
800
800
267
314
1010