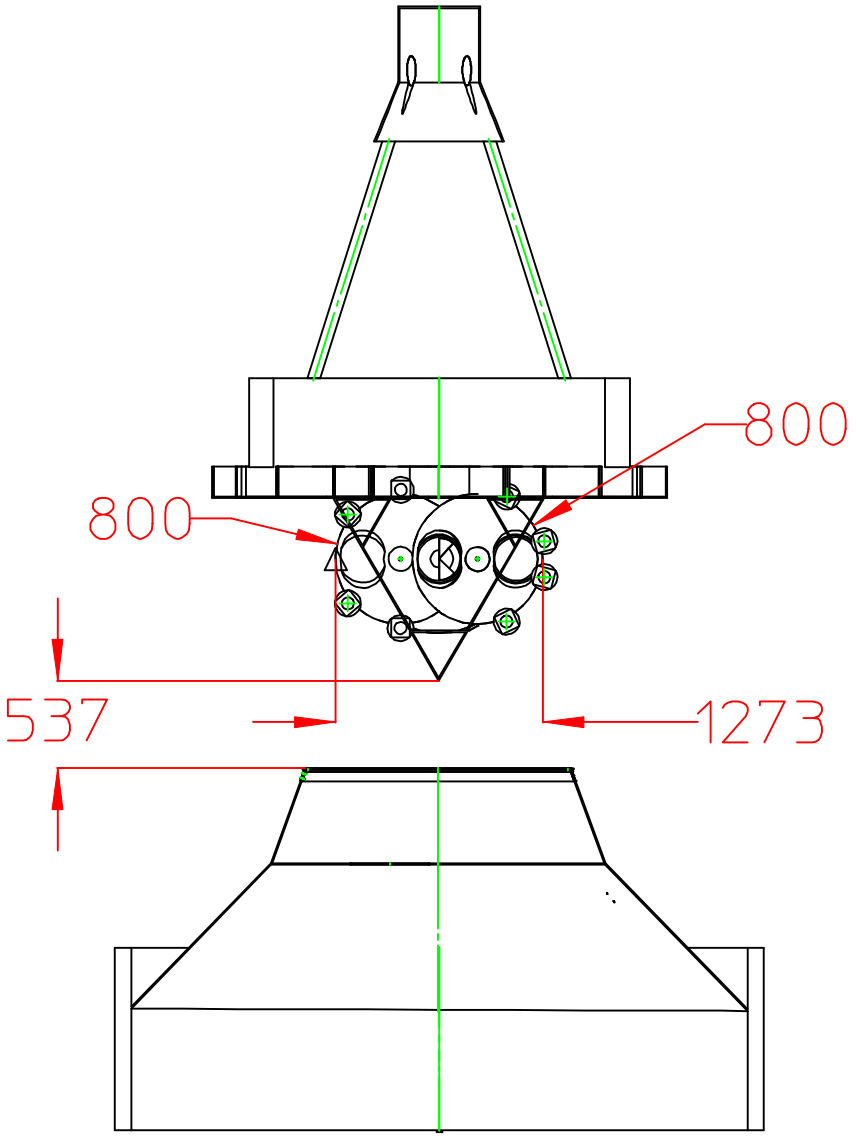
800
800
537
1273