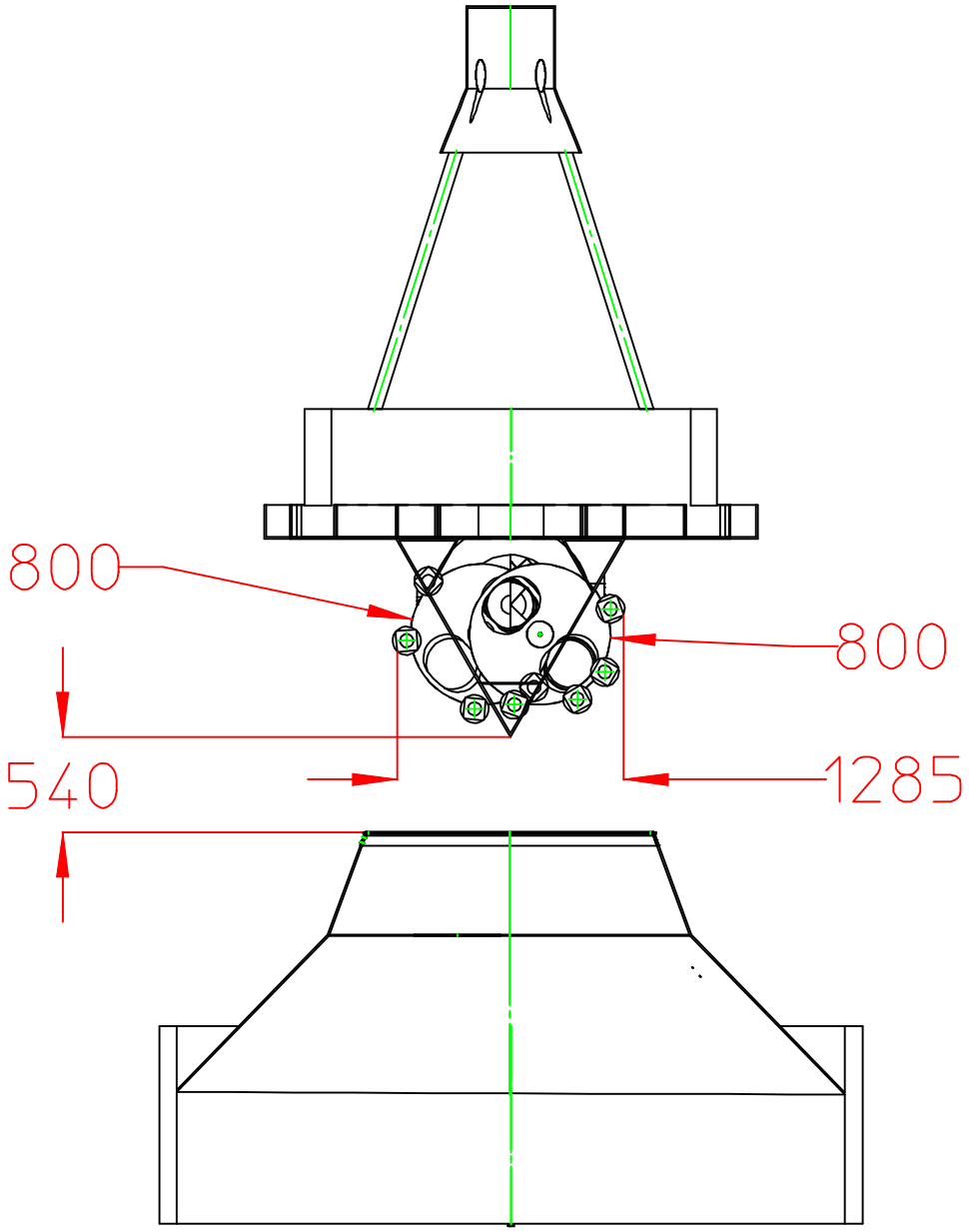
800
800
540
1285