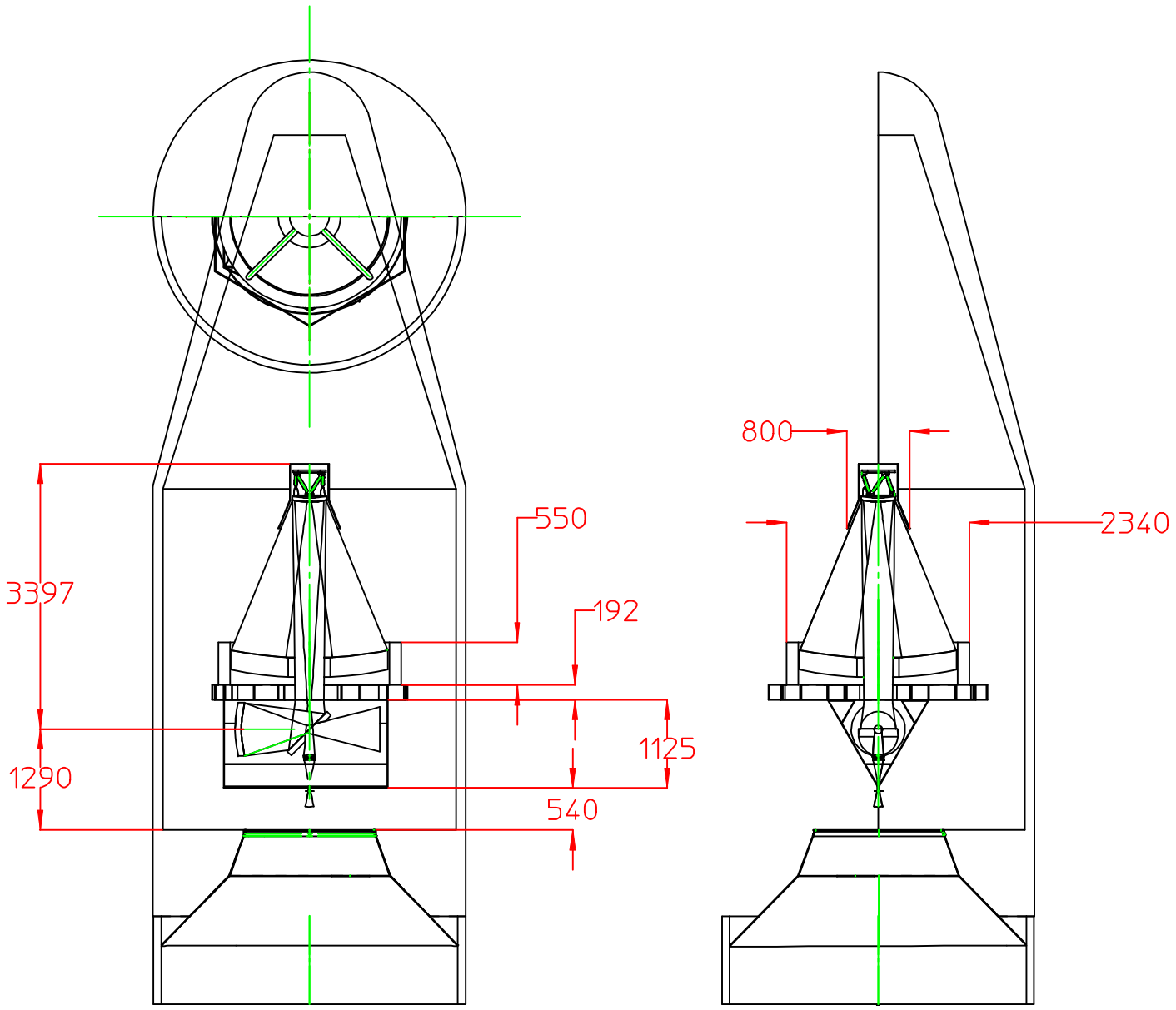
3397
550
192
1125
1290
540
800
2340