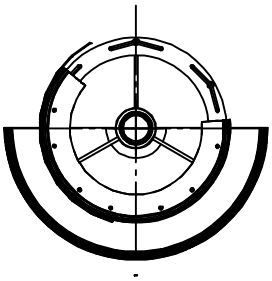

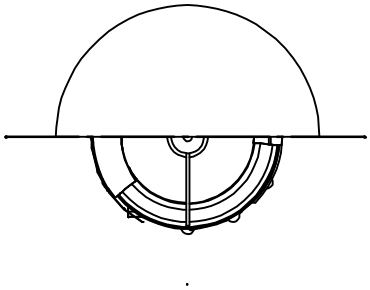

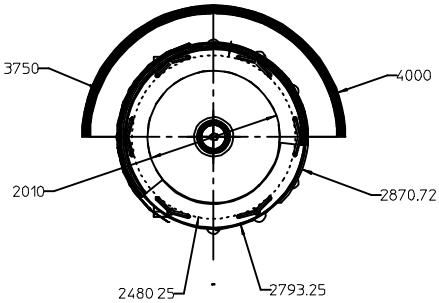
3750
4000
2010
2870.72
2480 25
2793.25

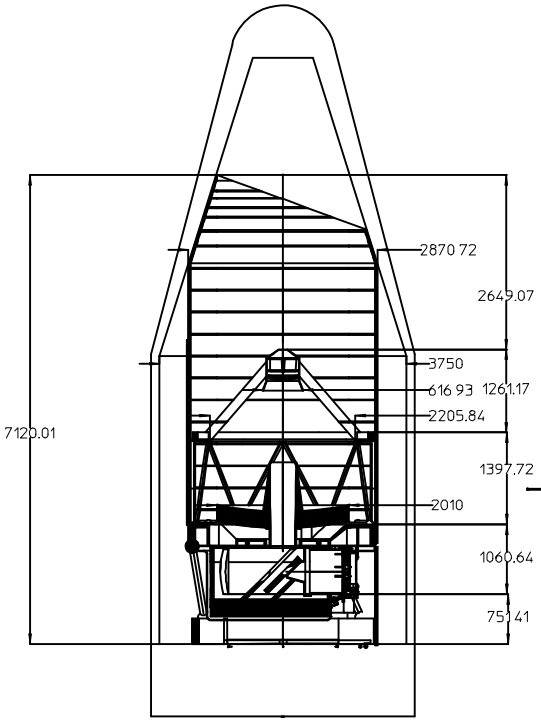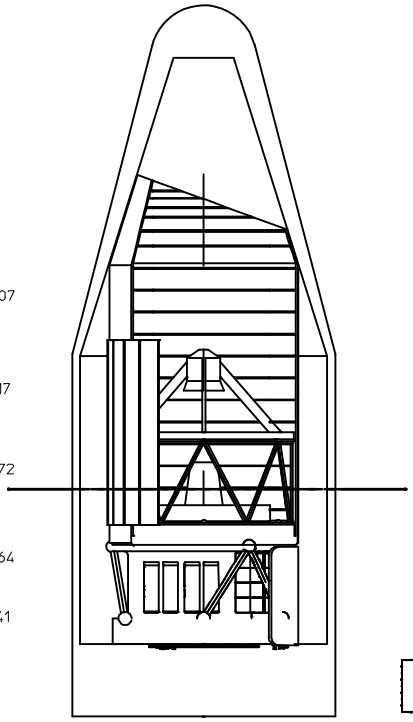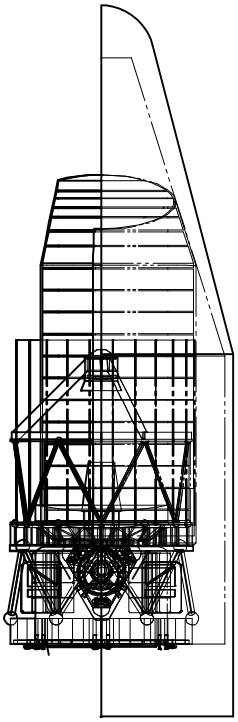
2870 72
2649.07
3750
616 93
1261.17
2205.84
7120.01
1397.72
2010
1060.64
751 41