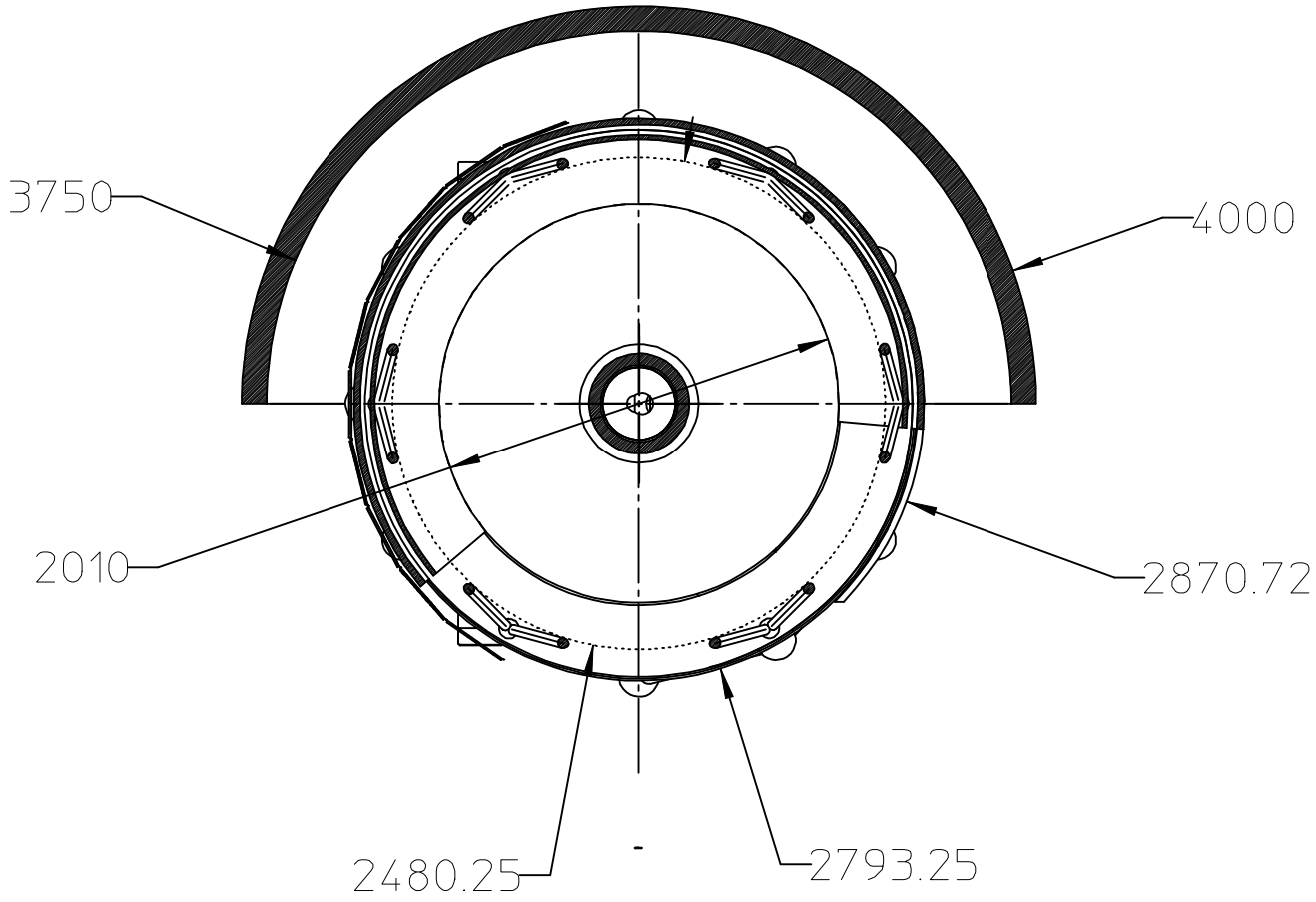
3750
4000
2010
2870.72
2480.25
2793.25