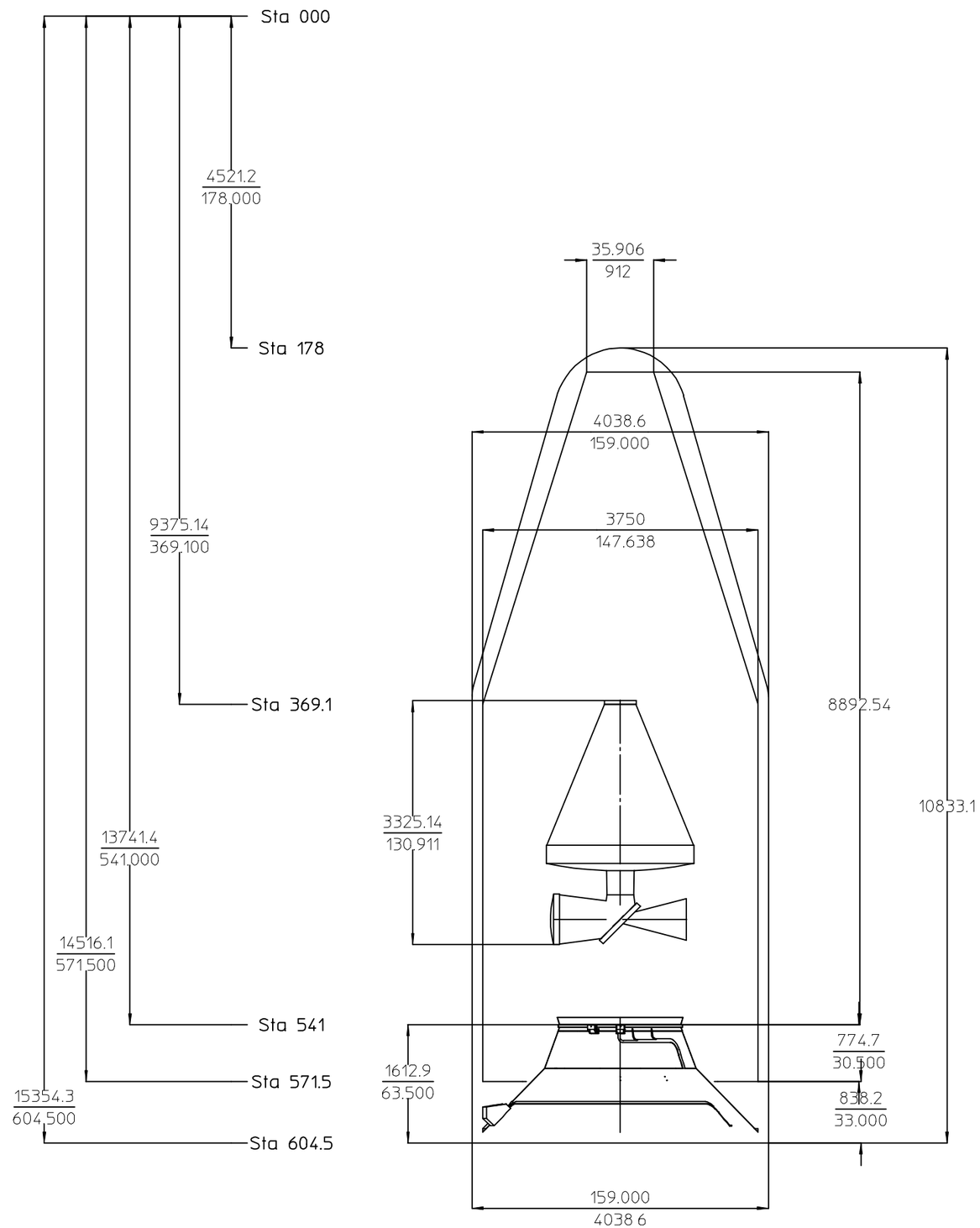
Sta 000
4521.2
178.000
Sta 178
9375.14
369.100
Sta 369.1
13741.4
541.000
14516.1
571.500
Sta 541
Sta 571.5
15354.3
604.500
Sta 604.5
35.906
912
4038.6
159.000
3750
147.638
8892.54
10833.1
3325.14
130.911
774.7
30.500
1612.9
63.500
838.2
33.000
159.000
4038.6