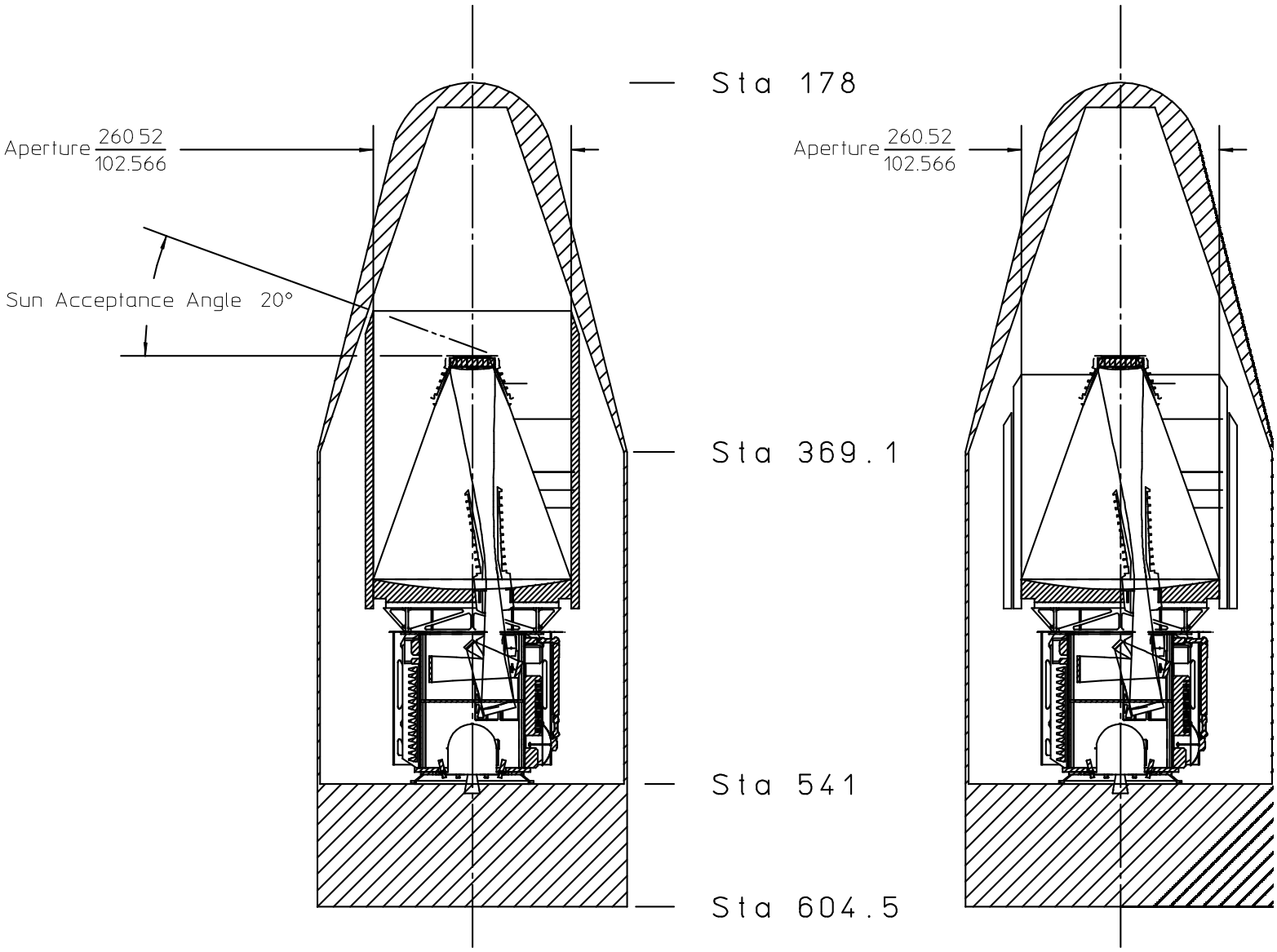
Sta 178
Aperture 260.52 / 102.566
Sun Acceptance Angle 20°
Sta 369.1
Sta 541
Sta 604.5
Aperture 260.52 / 102.566