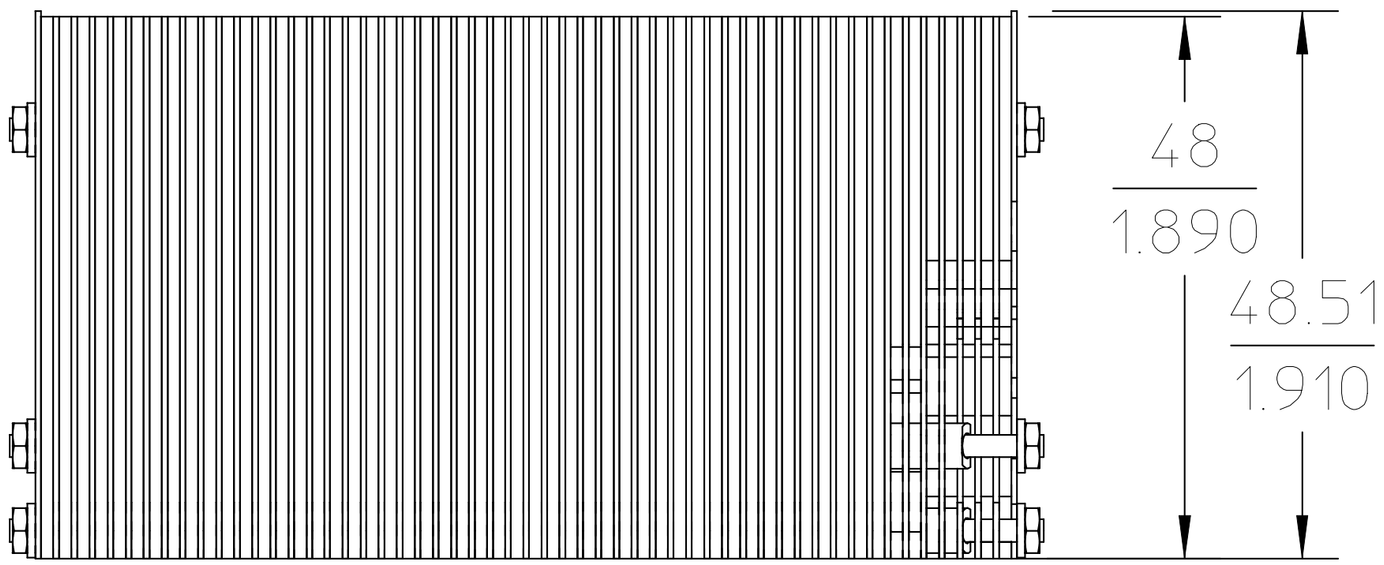

top1

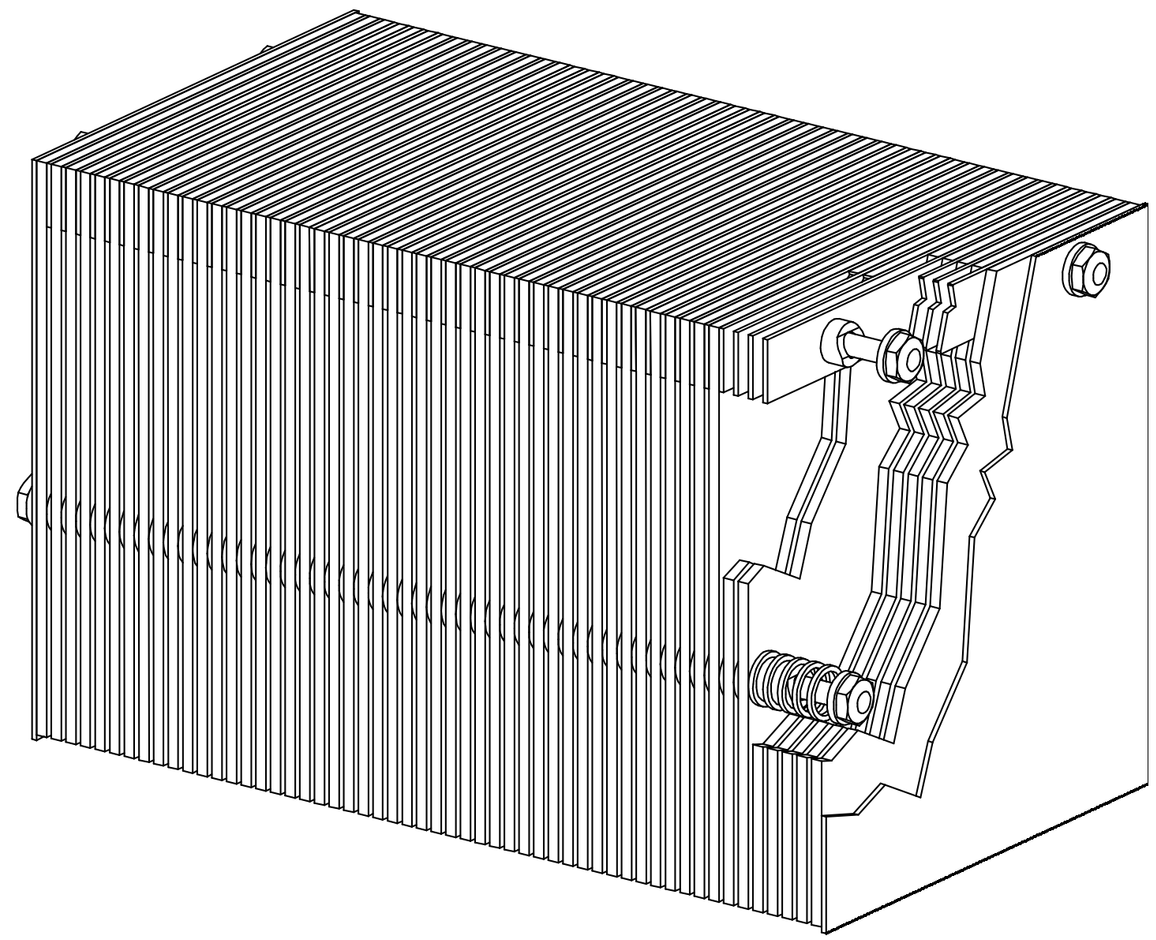

gen1

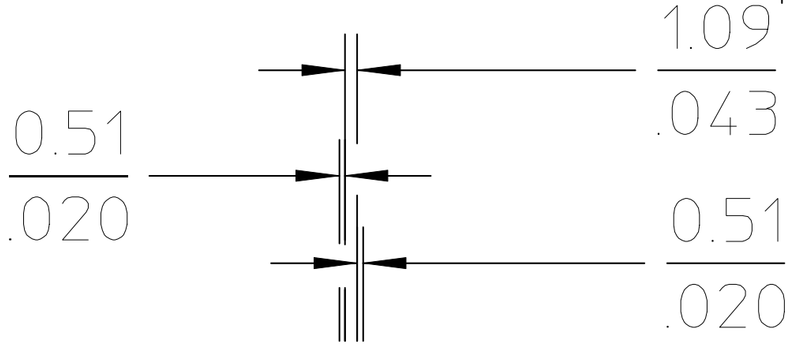

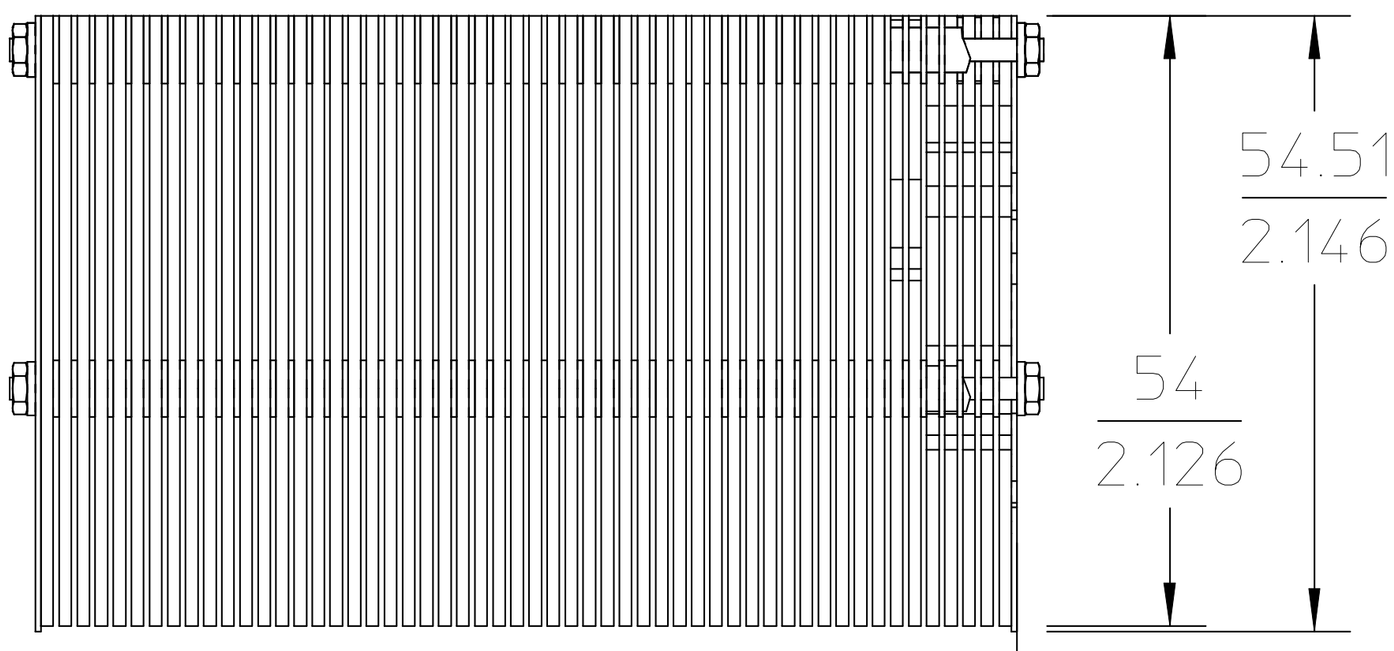

front1

86.92
3.422

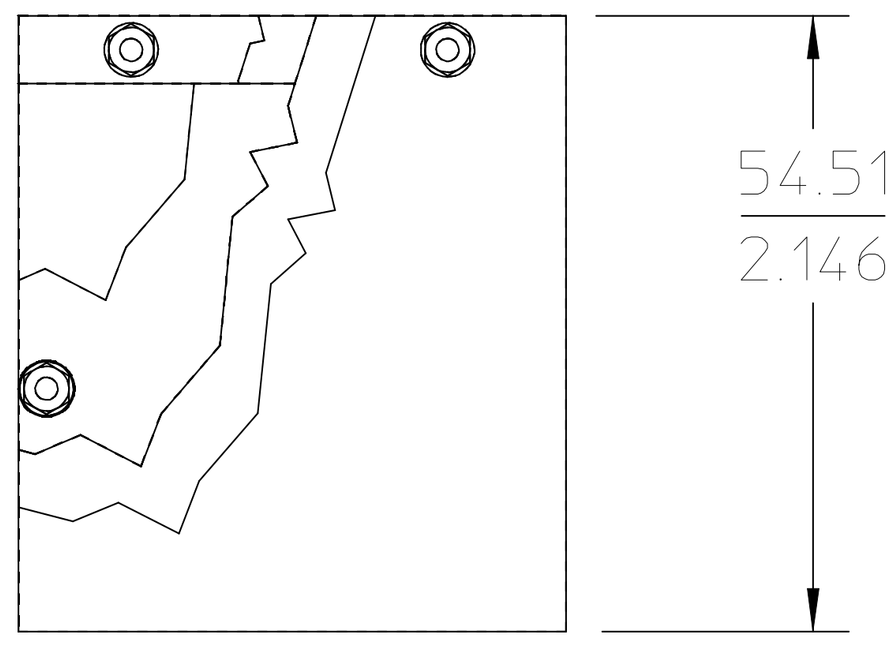

right1

48.51
1.910