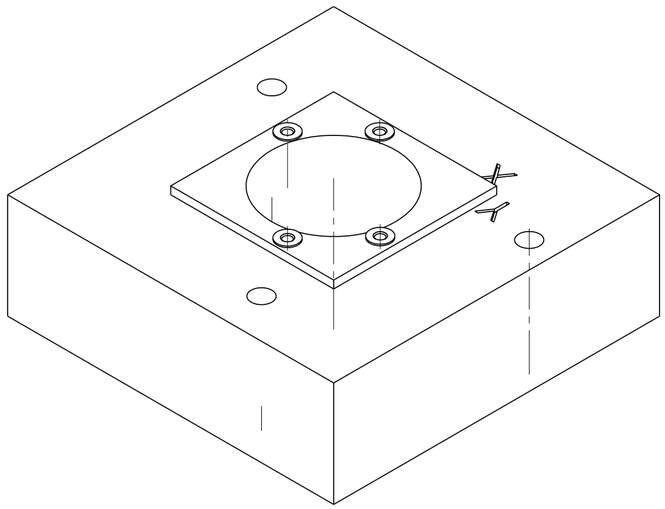
X
Y

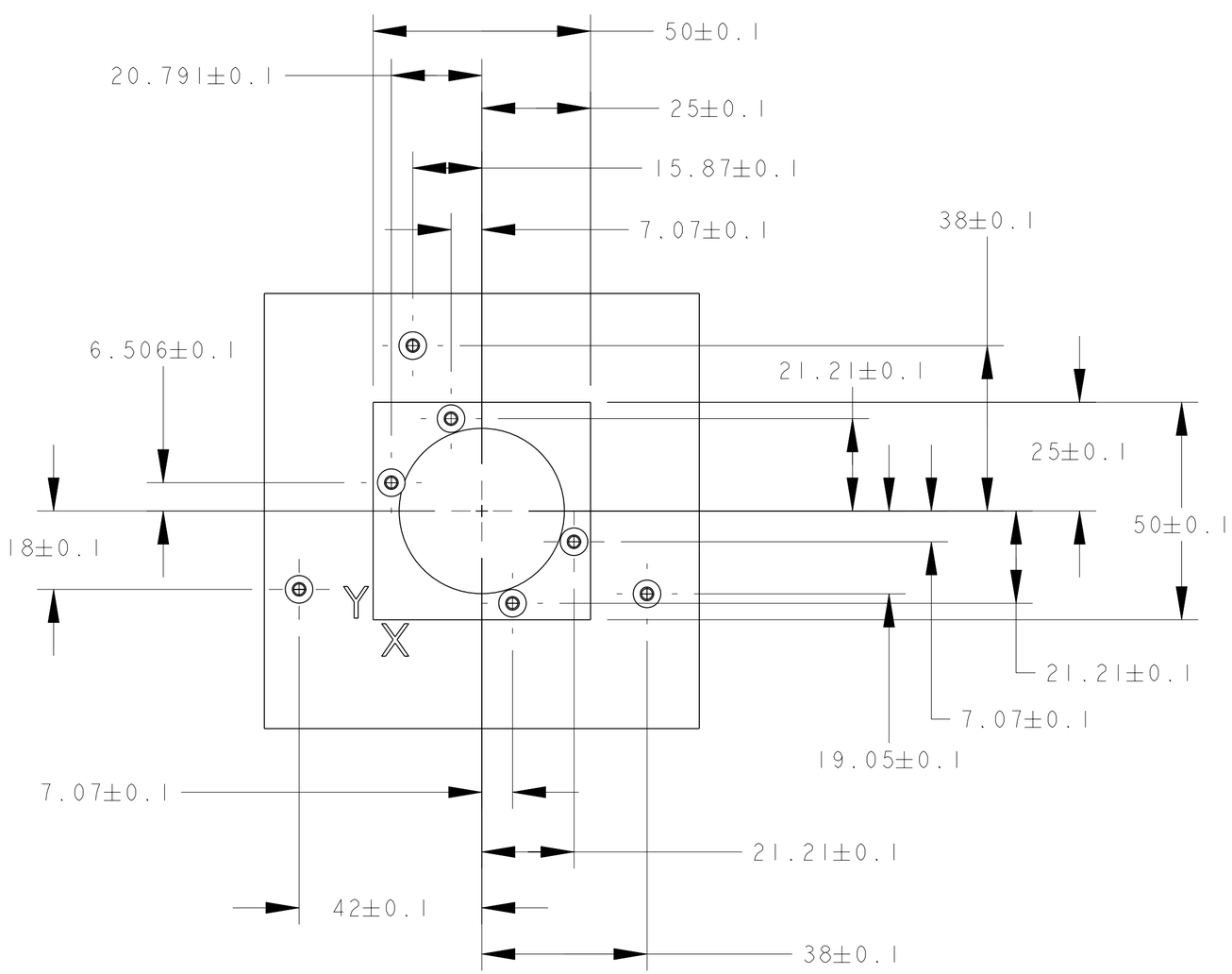
50±0.1
20.791±0.1
25±0.1
15.87±0.1
7.07±0.1
38±0.1
6.506±0.1
21.21±0.1
25±0.1
50±0.1
18±0.1
Y
X
21.21±0.1
7.07±0.1
19.05±0.1
7.07±0.1
21.21±0.1
42±0.1
38±0.1

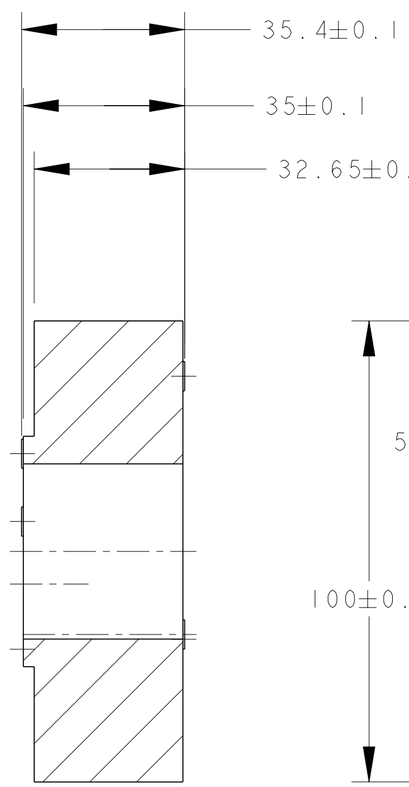
35.4±0.1
35±0.1
32.65±0.1

SECTION A - A

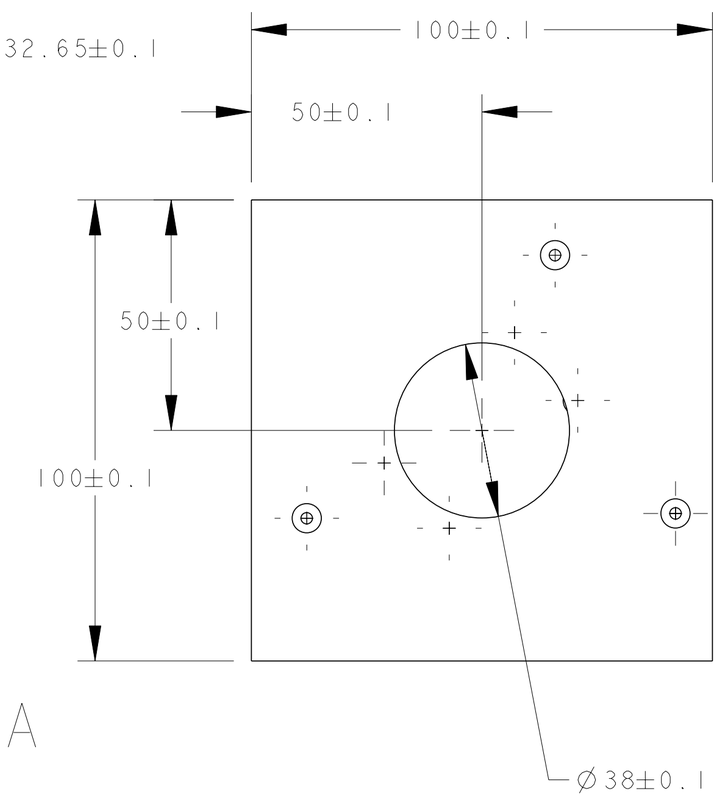
100±0.1
50±0.1
50±0.1
100±0.1
Ø38±0.1